10115333 rev 14.qxp_Layout 1 02.11.2022 16.10 Side 1

A

B

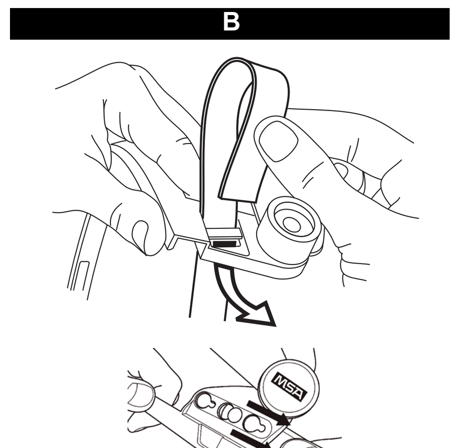

C1

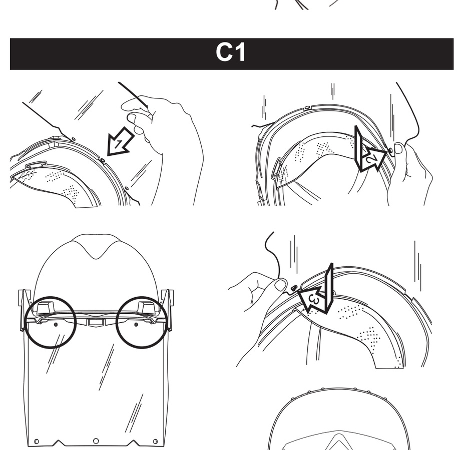

C2

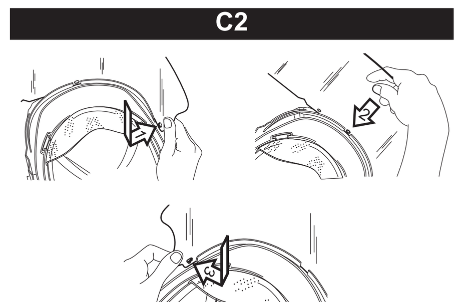

C3

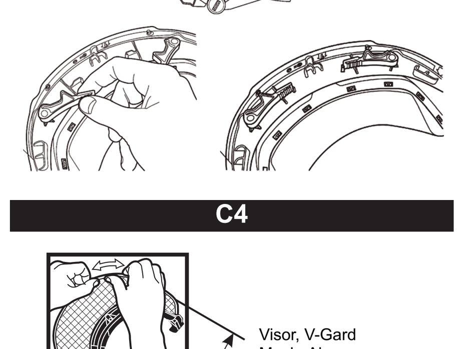

C4

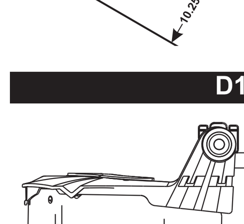

Visor, V-Gard
Mesh, Alum.,
Short X Rectangular

D1

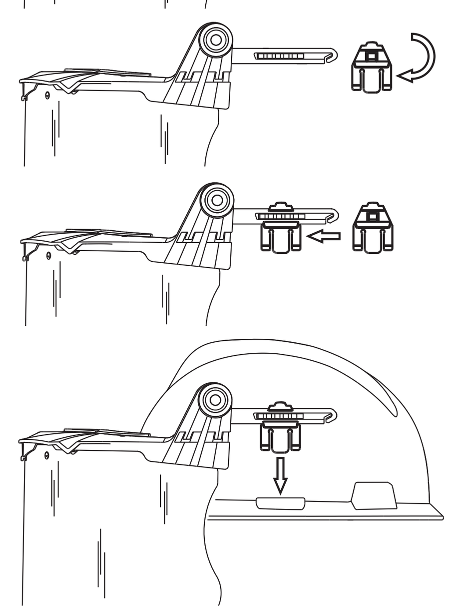

D2

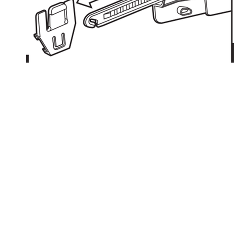

E1

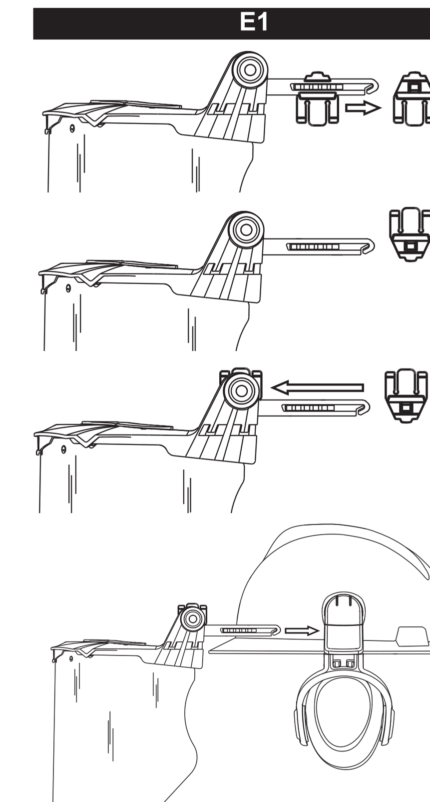

E2

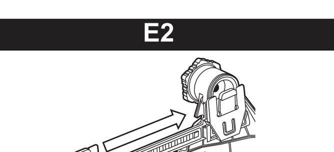

F

G1

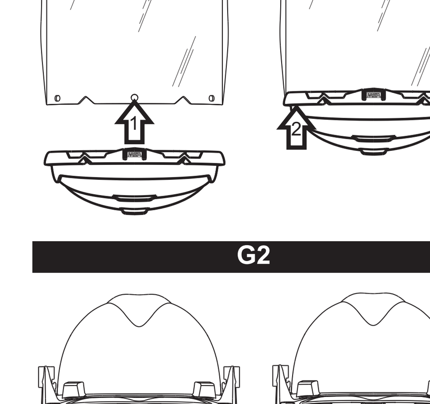

G2

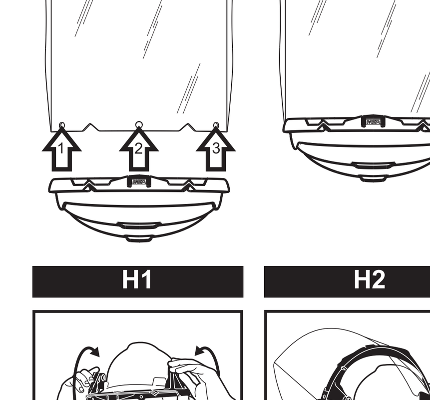

H1

H2

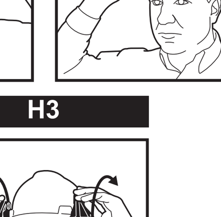

H3

V-Gard® Head Protection Accessory System

USA GB ZA

Thank you for purchasing V-Gard Head Protection Accessories.

USER INFORMATION - BEFORE USE, READ ALL WARNINGS AND INSTRUCTIONS

WARNING **Visors provide LIMITED impact protection to the eyes and face.**

MSA visors comply with EN166:2001 (visors except mesh visors), EN 1731:2006 (mesh visors), ANSI/ISEA Z87.1, AS/NZS 1337, CAN/CSA Z94.3, Technical Regulation of the Customs Union TP TC 019/2011 "Safety of the Personal Protective Equipment", Ukrainian Technical Regulation for Personal Protective Equipment, and standard DSTU EN 166:2001, as applicable, and in most circumstances should be effective against flying fragments, chips, particles, sand, splash, and similar hazards. However, some conditions such as shattering grinding wheels or explosive devices may break the lens and cause serious eye or face injury. Avoid areas where the chance of severe lens impact exists. Position the visor as close as possible to the face to maximize protection and function of the debris control assembly. Material which may come into contact with the wearer's skin could cause allergic reactions to susceptible individuals. A pitted or scratched visor reduces eye protection and vision. Inspect routinely and replace worn, scratched, or damaged parts immediately. Eye protectors for use against high speed particles worn over standard ophthalmic spectacles may transmit impacts, thus creating a hazard to the wearer. ALWAYS replace visor after it has withstood an impact. This PPE is for intended use only.

DO NOT use for welding or protection against other infrared radiation sources unless MSA visor is approved for such application. DO NOT use for sports, simulated war games, paintball games, or similar activities. DO NOT alter or modify these products. DO NOT expose to heat levels that cause visor or frame deformation. DO NOT use mesh visors where contact with live wires or electrical conductors is possible, as an electrical shock hazard will result. DO NOT use mesh visors to protect against liquid splashes, stream jets, or similiar exposures. DO NOT use visors for operations where greater than the shade marked on the visor is required. ALWAYS wear goggles or safety glasses with this visor. Goggles and safety glasses MUST comply with the appropriate requirements of EN166:2001, EN 1731:2006, ANSI/ISEA Z87.1, CSA Z94.3, AS/NZS 1337, Technical Regulation of the Customs Union TP TC 019/2011 "Safety of the Personal Protective Equipment", Ukrainian Technical Regulation for Personal Protective Equipment, and standard DSTU EN 166:2001, as required, depending on local regulations. MSA's V-Gard Accessories satisfy the requirements of Regulation (EU) 2016/425 and Regulation 2016/425 on personal protective equipment, as amended to apply in GB. The Declaration of Conformity can be found under the following link: https://MSAsafety.com/DoC.

To ensure compliance with safety standards, use only MSA V-Gard visors with MSA V-Gard frames, MSA V-Gard Headgear, MSA V-Gard chin protectors, and MSA V-Gard assemblies. For CSA compliance: V-Gard Visors marked CSA must be used with V-Gard Frames on a V-Gard, Topgard, Thermalgard, or SmoothDome helmet. For EN compliance: do not use debris control with frame for non-CSA, non-contoured visors (see part numbers in EN certificate). V-Gard Visors marked CE must be used with V-Gard Frames on non-vented V-Gard, V-Gard 500, V-Gard 520, V-Gard 900, V-Gard 200, and Thermalgard helmets.

Misuse can result in death, permanent impairment of sight, or other serious injury.

AGING AND OBSOLESCENCE

Examine visors and frames before each use for cracks, scratches, brittleness, breakage craze pattern, discoloration or chalky appearance. If any of these conditions exist, the product should immediately be discarded and replaced. MSA recommends replacing the product every 3 years or more frequently in case of intense usage.

STORAGE, USE, AND MAINTENANCE

Store the products clean and dry at normal room temperature away from excessive heat and moisture. Ensure before use that the products are intact and undamaged. Always replace worn or damaged parts.

NOTICE Clean and disinfect assembly with mild soap and water. Cleaning and disinfecting with dry or coarse cloth will scratch the visor.

EXPLANATION OF MARKINGS

Each product is marked with different performance classification symbols which also specify the suitable field of use. Before use, make sure that the product chosen is designed for the specific work situation.

FRAME

For ANSI-Z87.1: MSA Z87 + D3
Identification of Manufacturer
Number of the standard
Impact rated symbol
Splash/Droplet

For EN166:2001 (ALL) MSA EN166 3 8 9 B T 2-4/4-5/5 CE
For EN1731:2006 (1,2,6)
(1) Identification of the manufacturer
(2) The number of the standard
(3) Protection against Liquid Splash
(4) Short Circuit electric arc
(5) Molten Metal and hot solids
(6) Increased robustness and resistance to high speed particles
(S (Increased Robustness) = 5.1m/s,
F (Low energy impact) = 45m/s, B (Medium energy impact) = 120m/s,
A (High Energy Impact) = 190m/s)
(7) Resistance against high-speed particles at extreme temperatures
(8) Highest ocular scale number compatible with this frame (UV/welding/IR application)
(9) Certification mark

WARNING **Note for EN166:2001 / EN 1731:2006 markings:**
- **If the symbols, S, F, B, or A are not common to both the visor and the frame then it is the lower level which shall be assigned to the complete eye-protector.**
- **If protection against high speed particles at extremes of temperature then the selected eye protector should be marked with the letter T immediately after and in conjunction with the impact letter F, B, or A. If the impact letter is not followed by the letter T then the eye protector shall only be used against high speed particles at room temperature.**
- **A frame complies with field of use symbol 8 only when used with a visor that is also marked with symbol 8.**
- **For a visor to comply with field of use symbol 9, both the visor and frame shall be marked with this symbol, together with one of the symbols F, B, or A.**

VISOR

For ANSI-Z87.1: MSA Z87 +
Identification of Manufacturer
Number of the standard
Impact rated symbol
Scale Number
(Filter type: W= Welding, U= Ultraviolet, R= Infrared, V= Variable Tint, S= Special Purpose, X= Anti-Fog)

For EN166:2001 (ALL) MSA 1 T 8-1-0 9 K N R ○ ▽
For EN1731:2006 (2,4)
(1) Scale number (filtersonly)
(2) Identification of manufacturer
(3) Optical Class (except for cover plates)
(4) Symbol for mechanical strength (where applicable)
(S (Increased Robustness) = 5.1m/s, F (Low energy impact) = 45m/s, B (Medium energy impact) = 120m/s, A(High Energy Impact) = 190m/s)
(5) Resistance against high speed particles at extreme temperatures
(6) Symbol for resistance to short circuit Electric Arc (where applicable)
(1 = GS-ET-29:2011 Class 1 4kA, 0 = Light Transmittance Class 0 (VLT > 75%))
(7) Symbol for non-adherence of molten metal and resistance to penetration of hot solids (where applicable)
(8) Symbol for resistance to surface damage by fine particles (where applicable)
(9) Symbol for resistance to fogging of oculars (where applicable)
(10) Symbol for enhance reflectance (where applicable)
(11) Symbol for original or replacement ocukar (optional)

WARNING 1000 V **Visors are tested per GS-ET-29 for arc flash protection at voltages up to 1000 V AC and 1500 V DC. Check the voltages likely to be encountered and do not exceed 1000 V AC and 1500 V DC.**
Visors provide limited protection against arc flash effects such as convective heat, high temperatures, flying debris and UV radiation.
When working with live electrical components, a visor cannot be used alone. Use other insulating protective equipment according to the risks involved in the work. Earmuff hearing protection accessories have not been tested to GS-ET-29 and do not provide arc flash protection
Failure to follow these warnings may result in serious injury or death.

EN Scale Number Explanation:
2C-1.2: UV filter with enhanced color recognition, Light Transmission 74.4% - 100% (UV EN170)
2C-2.5: UV filter with enhanced color recognition, Light Transmission 17.8% - 29.1% (UV EN170)
2-2: UV filter, Light Transmission 29.1% - 43.2% (UV EN170)
2-4: UV filter, Light Transmission 3.2% - 8.5% (UV EN170)
4-3 / 3: Shade 3 filter according to EN171 (IR) and EN169 (welding)
4-5 / 5: Shade 5 filter according to EN171 (IR) and EN169 (welding)

WARNING **Visors marked as meeting EN166:2001 Resistance to Short Circuit Electric Arc (Symbol '8') have NOT been tested to ASTM F2178 specifications for electric arc protection. If compliance with NFPA 70E is required for your application, use a visor designated as meeting NFPA 70E.**

Mesh Eye protectors are low energy impact protectors and DO NOT protect against liquid splash (including molten metal), hot solids, electrical hazards, infrared and ultra violet radiation.

Mesh oculars and visors marked "S" should not be used when there is a foreseeable risk of any hard or sharp flying objects. This does not apply if product is marked "F" or higher.

PRODUCT AVAILABLITY

Contact your local MSA Distrbutor or MSASafety.com for a complete list of the V-Gard Accessories available.

FITTING INSTRUCTIONS

I. Installing the Debris Control Assembly (see Illustration A).
II. Installing the Retainer Band on the V-Gard Universal Frame (see Illustration B).
III. Installing the Visor (See Illustration C). For LTW (0.040"/1.02 mm) Visors, exterior side of dimples must be facing away from wearer when properly installed.
IV. Installing the V-Gard Frame for Slotted MSA Helmets to helmet slots (see Illustration D).
V. Installing the V-Gard Frame for Slotted MSA Helmets to earmuffs (see Illustration E).
VI. Installing the V-Gard Universal Frame to helmet (See Illustration F).
VII. Installing the Chin Protector to a Visor (Illustration G).
VIII. Adjusting the V-Gard Frame for Slotted MSA Hats (see Illustrations H1, H2, and H3). With the frame attached securely to the helmet, turn the right visor adjustment knob backward and the left knob forward in order to loosen the pivot and allow the assembly to be raised and lowered. Although knobs may become disengaged from threads when completely loosened, they will remain attached to the frame to prevent loss of parts.

To tighten frame once visor is in the desired location, turn the right pivot knob forward and the left pivot knob backward. The knobs can be tightened completely until the visor can no longer move, or simply tightened enough so that the visor will remain secure in its position, but can move up and/or down without having to adjust the knobs further (Illustration H3).

For removal of any component, reverse the applicable procedure shown.

For instructions on installing V-Gard Visors on V-Gard Headgear models, please refer to the user instructions, PN 10127052, provided with the V-Gard Headgear.

V-Gard® Kopfschutz-Zubehörsystem

DE

Vielen Dank für den Erwerb von V-Gard Kopfschutzzubehör!

BENUTZERINFORMATIONEN – VOR GEBRAUCH ALLE WARNUNGEN UND ANWEISUNGEN LESEN

WARNUNG **Visiere bieten EINGESCHRÄNKTEN Schutz gegen mechanische Gefahren im Augen- und Gesichtsbereich.**

MSA-Visiere entsprechen den Normen EN 166:2001 (Visiere außer Gittervisiere), EN 1731:2006 (Gittervisiere), ANSI/ISEA Z87.1, AS/NZS 1337, CAN/CSA Z94.3, soweit zutreffend, und sollten unter den meisten Bedingungen gegen herumfliegende Bruchstücke, Splitter, Teilchen, Sand, Spritzer und ähnliche Gefahren schützen. Unter bestimmten Bedingungen, z. B. bei zerbrechenden Schleifscheiben oder bei Sprengkörpern, kann die Scheibe jedoch zerbrechen, was schwere Augen- oder Gesichtsverletzungen nach sich ziehen kann. Vermeiden Sie Bereiche, in denen die Scheibe großen mechanischen Gefahren ausgesetzt sein kann. Positionieren Sie das Visier so nahe wie möglich am Gesicht, um den Schutz und die Funktion der Fremdkörperkontrolle zu optimieren. Material, das mit der Haut des Trägers in Kontakt kommt, kann bei anfälligen Personen allergische Reaktionen auslösen. Ein Vertiefungen oder Kratzer aufweisendes Visier verringert den Augenschutz und schränkt die Sicht ein. Prüfen Sie Teile regelmäßig und tauschen Sie verschlissene, verkratzte oder beschädigte Teile unverzüglich aus. Augenschützer zum Schutz gegen Teilchen mit hoher Geschwindigkeit, die über normalen Augenbrillen getragen werden, können Stoßeinwirkungen übertragen und somit eine Gefahr für den Träger darstellen. Ersetzen Sie das Visier IMMER nach einem Stoß. Diese PSA darf nur zum vorgesehenen Zweck verwendet werden.

NICHT zum Schweißen oder zum Schutz gegen andere Infrarotstrahlungs-quellen verwenden, wenn das MSA Visier nicht für diesen Einsatz zugelassen ist. NICHT für Sport, militärische Simulationen, Paintball-Spiele oder ähnliche Aktivitäten verwenden. KEINE Änderungen an den Produkten vornehmen. Setzen Sie es KEINER Hitze aus, die das Visier oder das Gestell verformen könnte. KEINE Visiere mit Metallgewebe an Orten verwenden, an denen Kontakt mit spannungsführenden Leitungen oder elektrischen Leitern besteht, da dies zur Gefahr von Stromschlägen führt. KEINE Visiere mit Gewebe zum Schutz vor Flüssigkeitsspritzern, überhitztem Dampf oder ähnlichen Belastungen verwenden. KEINE Visiere für Vorgänge verwenden, bei denen mehr als der auf dem Visier angegebene Schutz erforderlich ist. MSA empfiehlt das Tragen von stoßbeständigen MSA-Arbeitsschutz- oder Korbbrillen unter jedem Visier. Brillen und Schutzbrillen MÜSSEN je nach den örtlichen Bestimmungen den entsprechenden Anforderungen von EN166:2001, EN 1731:2006, ANSI/ISEA Z87.1, CSAZ94.3 oder AS/NZS 1337 entsprechen. Die V-Gard-Zubehörteile von MSA entsprechen den Anforderungen der Verordnung (EU) 2016/425. Die Konformitätserklärung ist unter folgendem Link abrufbar: https://MSAsafety.com/DoC.

Damit die Einhaltung von Sicherheitsnormen gewährleistet ist, nur MSA V-Gard Visiere mit MSA V-Gard Gestellen, MSA V-Gard Headgear, MSA V-Gard Kinnschützern und MSA V-Gard Einheiten verwenden. Zur Erfüllung der EN: Keine Schmutzdichtlippe mit Visierhalter für nicht nach CSA zertifizierte und nicht an die Gesichtsform angepasste Visiere einsetzen (siehe Teilenummern im EN-Zertifikat). V-Gard Visiere mit CE-Kennzeichnung müssen mit V-Gard Gestellen an unbelüfteten V-Gard, V-Gard 500, V-Gard 520, V-Gard 900 und ThermalGard Helmen verwendet werden.

Falscher Gebrauch kann zum Tod, dauerhafter Sehbehinderung oder anderen schweren Verletzungen führen.

ALTERUNG UND VERSCHLEISS

Visiere und Gestelle vor jedem Gebrauch auf Risse, Kratzer, Sprödigkeit, Brüche, Haarrisse, Verfärbung oder kreidiges Aussehen untersuchen. Wenn einer dieser Zustände eingetreten ist, sollte das Produkt unverzüglich ausgemustert und ausgetauscht werden. MSA empfiehlt, das Produkt alle drei Jahre oder, bei starker Beanspruchung, häufiger auszutauschen.

LAGERUNG, GEBRAUCH UND WARTUNG

Lagern Sie die Produkte sauber und trocken bei normaler Raumtemperatur und setzen Sie sie nicht übermäßiger Hitze und Feuchtigkeit aus. Stellen Sie vor dem Gebrauch sicher, dass die Produkte intakt und unbeschädigt sind. Verschlissene oder beschädigte Teile immer austauschen.

HINWEIS Reinigen und desinfizieren Sie die Baugruppe mit milder Seifenlauge und Wasser. Durch Reinigung oder Desinfektion mit einem trockenen oder groben Tuch wird das Visier zerkratzt.

ERKLÄRUNG DER KENNZEICHNUNGEN

Jedes Produkt ist mit verschiedenen Kurzzeichen für die Leistungsklassifizierung gekennzeichnet, die auch das geeignete Einsatzgebiet angeben. Stellen Sie vor dem Gebrauch sicher, dass das ausgewählte Produkt für die betreffende Arbeitssituation vorgesehen ist.

GESTELL

Für ANSI-Z87.1: MSA Z87 + D3
Identifikation des Herstellers
Nummer der Norm
„Impact Rated"-Kurzzeichen (Aufprallbeständigkeit)
Spritzer/Tröpfchen

Für EN166:2001 (1-7) MSA EN166 3 8 9 B T 2-4/4-5/5 CE
Für EN1731:2006 (1,2,6)
(1) Identifikation des Herstellers
(2) Nummer der Norm
(3) Schutz vor Flüssigkeitsspritzern
(4) Beständigkeit Störlichtbogen
(5) Schmelzmetalle und heiße Festkörper
(6) Erhöhte Robustheit und Beständigkeit gegen Teilchen mit hoher Geschwindigkeit
(S (erhöhte Robustheit) = 5,1 m/s,
F (Stöße mit geringer Energie) = 45 m/s, B (Stöße mit mittlerer Energie) = 120 m/s,
A (Stöße mit hoher Energie) = 190 m/s)
(7) Beständigkeit gegen Teilchen mit hoher Geschwindigkeit bei extremen Temperaturen
(8) Höchste mit diesem Rahmen kompatible Sichtscheibenschutzstufe (UV-/Schweiß-/IR-Anwendung)
(9) CE-Kennzeichnung

WARNUNG **Hinweis für EN166:2001/EN 1731:2006-Kennzeichnungen:**
- **Wenn das Visier und das Gestell nicht beide das Kurzzeichen S, F, B oder A tragen, ist dem gesamten Augenschutz die niedrigere Stufe zuzuordnen.**
- **Bei Schutz gegen Teilchen mit hoher Geschwindigkeit bei extremen Tempeaturen ist der ausgewählte Augenschutz mit dem Buchstaben T unmittelbar nach und zusammen mit dem Buchstaben F, B oder A für den Aufprall zu kennzeichnen. Wenn nach dem Buchstaben zum Stoßfestig-keitsgrad nicht der Buchstabe T folgt, dann darf der Augenschutz nur bei Raumtemperatur zum Schutz vor Teilchen mit hoher Geschwindigkeit verwendet werden.**
- **Ein Rahmen entspricht nur dem Einsatzbereichsymbol 8, wenn ein Visier verwendet wird, das ebenfalls mit dem Symbol 8 gekennzeichnet ist.**
- **Damit ein Visier dem Kurzzeichen 9 für den Einsatzbereich entspricht, sind das Visier und das Gestell mit diesem Kurzzeichen und dem Kurzzeichen F, B oder A zu kennzeichnen.**

VISIER

Für ANSI-Z87.1: MSA Z87 +
Identifikation des Herstellers
Nummer der Norm
„Impact Rated"-Kurzzeichen (Aufprallbeständigkeit)
Skalanummer
(Filtertyp: W = Schweißen, U = Ultraviolett, R = Infrarot, V = Variable Tönung, S = Spezial, X = Antibeschlag)

Für EN166:2001 (1-10) MSA 1 T 8-1-0 9 K N R ○ ▽
Für EN1731:2006 (2,4)
(1) Skalanummer (nur Filter)
(2) Identifikation des Herstellers
(3) Optische Daten (außer für Abdeckscheiben)
(4) Kurzzeichen für mechanische Festigkeit (falls zutreffend)
(S (erhöhte Robustheit) = 5,1 m/s, F (Stöße mit geringer Energie) = 45 m/s, B (Stöße mit mittlerer Energie) = 120 m/s, A (Stöße mit hoher Energie) = 190 m/s)
(5) Beständigkeit gegen Teilchen mit hoher Geschwindigkeit bei extremen Temperaturen
(6) Kurzzeichen für Beständigkeit gegen Lichtbogen (falls zutreffend)
(1 = GS-ET-29:2011 Klasse 1 4kA, 0 = Lichtdurchlässigkeitsklasse 0 (VLT > 75 %))
(7) Kurzzeichen für Nichthaften von Schmelzmetall und Beständigkeit gegen Durchdringen heißer Festkörper (falls zutreffend)
(8) Kurzzeichen für Oberflächenbeständigkeit gegen Beschädigung durch kleine Teilchen (falls zutreffend)
(9) Kurzzeichen für die Beständigkeit gegen Beschlagen (falls zutreffend)
(10) Kurzzeichen für erhöhten Reflexionsgrad (falls zutreffend)
(11) Kurzzeichen für Original- oder Ersatzscheibe (optional)

WARNUNG 1000 V **Visiere sind nach GS-ET-29 für den Schutz vor den Auswirkungen von Störlichtbogen bei Spannungen bis zu 1000 V AC und 1500 V DC getestet. Prüfen Sie die anzutreffenden Spannungen und achten Sie darauf, dass diese 1000 V AC und 1500 V DC nicht überschreiten.**
Visiere bieten eingeschränkten Schutz vor den Auswirkungen von Störlichtbogen wie Konvektionswärme, hohen Temperaturen, herumfliegenden Bruchstücken und UV-Strahlung.
Ein Visier darf nicht einzeln verwendet werden, wenn Sie an spannungsführenden, elektrischen Anlagen arbeiten. Verwenden Sie entsprechend den Gefahren bei den Arbeiten weitere isolierende Schutzausrüstung.
Kapselgehörschutzzubehör wurde nicht nach GS-ET-29 geprüft und bietet keinen Schutz vor Lichtbögen.
Die Nichtbeachtung dieser Warnungen kann zu schweren Verletzungen oder zum Tod führen.

Erklärung der EN-Skalennummern:
2C-1.2: UV-Filter mit verbesserter Farberkennung, Lichtdurchlässigkeit 74,4% - 100% (UV EN170)
2C-2.5: UV-Filter mit verbesserter Farberkennung, Lichtdurchlässigkeit 17,8 % - 29,1 % (UV EN170)
2-2: UV-Filter, Lichtdurchlässigkeit 29,1% - 43,2% (UV EN170)
2-4: UV-Filter, Lichtdurchlässigkeit 3,2% - 8,5% (UV EN170)
4-3 / 3: Filter mit Tönung 3 nach EN171 (IR) und EN169 (Schweißen)
4-5 / 5: Filter mit Tönung 5 nach EN171 (IR) und EN169 (Schweißen)

WARNUNG **Visiere, die als beständig gegen Lichtbögen gemäß EN166:2001 gekennzeichnet sind (Kurzzeichen '8'), wurden NICHT nach den ASTM F2178- Spezifikationen für den Schutz gegen Lichtbögen getestet. Wenn für Ihre Anwendung die Einhaltung von NFPA 70E erforderlich ist, verwenden Sie ein Visier, für das angegeben ist, dass es NFPA 70E entspricht.**

Augenschutz aus Gewebe schützt gegen Stoß mit geringer Energie und schützt NICHT vor Flüssigkeitsspritzern (einschließlich Schmelzmetallspritzern), heißen Festkörpern, elektrischen Gefahren und Infrarot- oder Ultraviolettstrahlung.

Augenschutz und Visiere aus Gewebe mit Kennzeichnung "S" sollten nicht benutzt werden, wenn die Gefahr fliegender scharfer oder harter Gegenstände besteht. Dies gilt nicht, wenn das Produkt mit "F" oder höher gekennzeichnet ist.

PRODUKTVERFÜGBARKEIT

Wenden Sie sich an Ihren örtlichen MSA-Händler oder besuchen Sie MSASafety.com, um eine vollständige Liste des verfügbaren V-Gard-Zubehörs zu erhalten.

HINWEISE ZUR ANPASSUNG

I. Fremdkörperkontrolle installieren (siehe Abbildung A).
II. Halteband am V-Gard Universal Frame installieren (siehe Abbildung B).
III. Montage des Visiers (Siehe Abbildung C). Bei LTW-Visieren (1,02 mm / 0,040") muss die Außenseite der Vertiefungen bei richtiger Montage vom Träger abgewandt sein.
IV. V-Gard Gestell für MSA Schlitzkappen an Helmschlitzen installieren (siehe Abbildung D).
V. V-Gard Gestell für MSA Schlitzkappen an Gehörschützern installieren (siehe Abbildung E).
VI. V-Gard Universal Frame an Helm installieren (siehe Abbildung F).
VII. Kinnschutz an einem Visier installieren (Abbildung G).
VIII. Anpassung des V-Gard-Visierhalters für MSA-Schlitzhelme (siehe Abbildungen H1, H2 und H3). Wenn der Visierhalter sicher an den Helm angepasst ist, drehen Sie den rechten Visiereinstellknopf nach hinten und den linken Knopf nach vorne, um das Gelenk zu lösen und das Bauteil heben und senken zu können. Die Knöpfe können zwar bei vollständigem Lösen aus den Gewinden freikommen, bleiben aber am Visierhalter befestigt und können nicht verloren gehen.

Nachdem das Visier in der gewünschten Stellung ist ziehen Sie den Visierhalter fest, indem Sie den rechten Gelenkknopf nach vorne und den linken Gelenkknopf nach hinten drehen. Die Knöpfe können vollständig festgezogen werden, bis sich das Visier nicht mehr bewegen lässt, oder nur so weit, dass das Visier sicher in Position bleibt, aber sich ohne weiteres Einstellen der Knöpfe nach oben und/oder unten bewegen lässt (Abbildung H3).

Zum Entfernen einer Komponente das betreffende gezeigte Verfahren umgekehrt ausführen.

Eine Anleitung zur Montage von V-Gard-Visieren oder V-Gard-Headgear finden Sie in der Bedienungsanleitung (Teil Nr. 10127052), die mit dem V-Gard-Headgear mitgeliefert wird.

V-Gard®-ekstraudstyr til hovedbeskyttelsessystem

DK

Tak for dit køb af V-Gard-ekstraudstyr til hovedbeskyttelse.

OPLYSNINGER TIL BRUGEREN - LÆS ALLE ADVARSLER OG ANVISNINGER FØR BRUG

ADVARSEL **Visirer giver BEGRÆNSET beskyttelse mod stød og slag mod øjne og ansigt.**

MSA-visirerne er i overensstemmelse med EN166:2001 (visirer undtagen netvisirer), EN 1731:2006 (netvisirer), ANSI/ISEA Z87.1, AS/NZS 1337, CAN/CSA Z94.3, og skal i de fleste tilfælde beskytte effektivt mod flyvende dele, småskærver, partikler, sand, sprøjt og lignende risici. Men nogle forhold, såsom splinter fra slibeskiver eller apparater med eksplosionsrisiko, kan ødelægge visiret og forårsage alvorlige øjne- eller ansigt. Undgå områder, hvor der er risiko for alvorlige stød mod visiret. Placer visiret så tæt som muligt på ansigtet for optimal beskyttelse og effektiv afløbsrende funktion. Materialer, der kan komme i kontakt med bærerens hud, kan give allergiske reaktioner. Et hullet eller ridset visir reducerer øjenbeskyttelsen og udsyn. Kontroller regelmæssigt og udskift straks slidte, ridsede eller beskadigede dele. Øjenværn til brug mod højhastighedspartikler, som bæres over standard korrigerende briller, kan overføre påvirkninger og således skabe en fare for brugeren. Udskift ALTID visiret efter at det har været udsat for et slag. Dette personlige værnemiddel må kun anvendes til det bestemmelsesmæssige formål.

UNDLAD at benytte visiret til svejsearbejde eller som beskyttelse mod andre infra-røde strålingskilder, medmindre MSA-visiret er godkendt til denne type anvendelse. UNDLAD at bruge visiret til sport, simulerede krigsspil, paintball eller lignende aktiviteter. UNDLAD at ændre eller modificere disse produkter. UNDLAD at udsætte det for varmeniveauer, der får visir eller ramme til at ændre form. UNDLAD at bruge netvisirer, når der er risiko for kontakt med strømførende ledninger eller elektriske ledere, da det vil medføre risiko for elektrisk stød. UNDLAD at bruge netvisirer som beskyttelse mod væskesprøjt, stråler eller lignende påvirkninger. UNDLAD at bruge visirer til handlinger, der kræver visirer med større skygge end der er markeret på visiret. MSA anbefaler, at du under alle visirer bærer MSA briller eller goggles, der er klassificeret mht. mekanisk slagstyrke. Briller og sikkerhedsbriller SKAL overholde gældende krav i EN166:2001, EN 1731:2006, ANSI/ISEA Z87.1, CSA Z94.3 eller AS/NZS 1337 i henhold til lokale bestemmelser. MSA's V-Gard-tilbehør opfylder kravene i forordning (EU) 2016/425. Overensstemmelseserklæringen kan findes under følgende link: https://MSAsafety.com/DoC.

For at sikre overensstemmelse med sikkerhedsstandarder må man kun bruge MSA V-Gard-visirer sammen med MSA V-Gard-rammer, MSA V-Gard Headgear, MSA V-Gard-hagebeskyttere og MSA V-Gard-samlinger. For EN-overholdelse: Brug ikke enheden til kontrol af klipperester med ramme til ikke-CSA, ikke-kurvede visirer (se varenumre i EN-certifikat). CE-mærkede V-Gard-visirer skal anvendes sammen med V-Gard-rammer på ikke-ventilerede V-Gard-, V-Gard 500-, V-Gard 520-, V-Gard 900- og Thermalgard-hjelme.

Fejlbrug kan medføre død, permanent synsskade eller andre alvorlige skader.

SLID OG FORÆLDELSE

Før brug skal du undersøge visirer og rammer for revner, ridser, krakeleringer, brud, misfarvning eller smuldrende ydre. Hvis nogle af disse forhold er gældende, bør produktet straks bortkastes og erstattes.MSA anbefaler, at produktet udskiftes hvert 3. år, eller hyppigere i tilfælde af intensiv brug.

OPBEVARING, BRUG OG VEDLIGEHOLDELSE

Opbevar produkterne på et rent og tørt sted ved normal rumtemperatur væk fra overdreven varme og fugt. Kontroller før brug, at produkterne er intakte og ubeskadigede. Udskift altid slidte eller beskadigede dele.

BEMÆRK Rengør og desinficer enheden med mild sæbe og vand. Rengøring og desinfektion med en tør eller grov klud vil ridse visiret.

FORKLARING PÅ MARKERINGER

Hvert produkt er markeret med forskellige ydelsesklassifikationssymboler, der også angiver brugsområdet. Før brug skal du kontrollere, at det valgte produkt er beregnet til den specifikke arbejdssituation.

RAMME

Til ANSI-Z87.1: MSA Z87 + D3
Producentens ID-nummer
EN-standardens nummer
Symbol for optisk klasse
Stænk/Væskedråber

Til EN166:2001 (1-7) MSA EN166 3 8 9 B T 2-4/4-5/5 CE
Til EN1731:2006 (1,2,6)
(1) Producentens ID-nummer
(2) EN-standardens nummer
(3) Beskyttelse mod væskesprøjt
(4) Kortslutning af el-udstyr
(5) Smeltet metal og hede partikler
(6) Øget robusthed/bestandighed mod højhastighedspartikler.
(S (øget robusthed) = 5,1 m/s,
F (lavenergipåvirkning) = 45 m/s, B (middel energipåvirkning) = 120 m/s,
A (høj energipåvirkning) = 190 m/s)
(7) Modstandsdygtighed over for højhastighedspartikler ved ekstreme temperaturer
(8) Højeste øjenskalanummer kompatibelt med denne ramme (UV/svejsning/IR-anvendelse)
(9) Mærkning/certificering

ADVARSEL **Note til EN166:2001/EN 1731:2006-mærkninger:**
- **Hvis symbolerne S, F, B eller A ikke er fælles for hhv. visir og ramme, er det det laveste niveau, der bør benyttes som fuldstændig øjenbeskyttelse.**
- **Ved beskyttelse mod partikler med høj hastighed ved ekstreme temperaturer skal den valgte øjenbeskyttelse være markeret med bogstavet T umiddelbart efter og sammen med bogstaverne for slagstyrke F, B eller A. Hvis bogstavet for slagstyrke ikke er efterfulgt af bogstavet T, så må øjenværnet kun anvendes mod højhastighedspartikler ved stuetemperatur.**
- **En ramme opfylder kun anvendelsesområdet, der har symbol 8, når den bruges med et visir, der også er markeret med symbol 8.**
- **For at et visir er i overensstemmelse med anvendelsesområde symbol 9, skal både visir og ramme være markeret med dette symbol sammen med et af symbolerne F, B eller A.**

VISIR

Til ANSI-Z87.1: MSA Z87 +
Producentens ID-nummer
EN-standardens nummer
Symbol for optisk klasse
Gradtal og tæthedsnummer
(Filtertype: W=Welding (svejsning), U=Ultraviolet, R=Infared (infrarød), V=VariableTint (forskellig toning), S=Special Purpose (særligt formål), X=dughæmmende)

Til EN166:2001 (1-10) MSA 1 T 8-1-0 9 K N R ○ ▽
Til EN1731:2006 (2,4)
(1) Gradtal og tæthedsnummer (kun filtre)
(2) Producentens ID-nummer
(3) Optiske data (bortset fra dækplader)
(4) Symbol for mekanisk styrke (hvor det er relevant)
(S (øget robusthed) = 5,1 m/s, F (lavenergipåvirkning) = 45 m/s, B (middel energipåvirkning) = 120 m/s, A (høj energipåvirkning) = 190 m/s)
(5) Beskyttelse mod partikler med høj hastighed under ekstreme temperaturer
(6) Symbol for beskyttelse mod kortslutning
Elektrisk lysbue (hvor det er relevant)
(1 = GS-ET-29:2011 klasse 1 4kA, 0 = Lysgennemgang klasse 0 (VLT ≥ 75 %))
(7) Symbol for ingen bindeevne til smeltet metal og beskyttelse mod gennemtrængning af hede partikler (hvor det er relevant)
(8) Symbol for beskyttelse mod beskadigelse af overflade med fine partikler (hvor det er relevant)
(9) Symbol for beskyttelse mod tildugning af linser (hvor det er relevant)
(10) Symbol for øget reflektans (hvor det er relevant)
(11) Symbol for original eller reservelinse (valgfri)

ADVARSEL 1000 V **Visirer testes i henhold til GS-ET-29 for lysbuebeskyttelse ved spændinger op til 1000 V AC og 1500 V DC. Kontrollér den forventede spænding, og overskrid ikke 1000 V AC og 1500 V DC.**
Visirer yder begrænset beskyttelse mod lysbuepåvirkninger som f.eks. konvektionsvarme, høje temperaturer, flyvende affald og UV-stråling.
Når der arbejdes med strømførende komponenter, kan et visir ikke anvendes alene. Brug andet isolerende udstyr i overensstemmelse med de risici, der er forbundet med det pågældende arbejde. Tilbehør til hørekopper er ikke blevet testet i henhold til GS-ET-29, og det yder ikke lysbuebeskyttelse.
Manglende overholdelse af disse advarsler kan medføre alvorlig helbredsfare eller risiko for dødsfald.

Forklaring til EN-skalanummer:
2C-1.2: UV-filter med forbedret farvegenkendelse, lysgennemtrængning 74,4 % - 100 % (UV EN170)
2C-2.5: UV-filter med forbedret farvegenkendelse, lysgennemtrængning 17,8 % - 29,1 % (UV EN170)
2-2: UV-filter, lysgennemtrængning 29,1 % - 43,2 % (UV EN170)
2-4: UV-filter, lysgennemtrængning 3,2 % - 8,5 % (UV EN170)
4-3 / 3: Filter med tæthedsgrad 3 i henhold til EN171 (IR) og EN169 (svejsning)
4-5 / 5: Filter med tæthedsgrad 5 i henhold til EN171 (IR) og EN169 (svejsning)

ADVARSEL **Visirer markeret som værende i overensstemmelse med EN166:2001, beskyttelse mod kortslutning af el-udstyr (symbol '8'), er IKKE blevet testet i henhold til ASTM F2178-specifikationer for elektrisk lysbuebeskyttelse. Hvis overensstemmelse med NFPA 70E er påkrævet for anvendelse, skal du benytte et visir, der opfylder NFPA 70E.**

Gitterøjenværn er lavenergi stødbeskyttere og beskytter ikke mod væskesprøjt (herunder smeltet metal), varme faste stoffer, elektriske farer, infrarød og ultraviolet stråling.

Gitterbriller og -visirer mærket "S" bør ikke anvendes, når der er en forudseelig risiko for hårde eller skarpe flyvende genstande. Dette gælder ikke, hvis produktet er markeret "F" eller højere.

PRODUKTTILGÆNGELIGHED

Kontakt din lokale MSA-forhandler eller MSASafety.com for en fuldstændig liste over tilgængeligt V-Gard tilbehør.

MONTERINGSANVISNINGER

I. Montering af afløbsrende (se illustration A)
II. Montering af låserem på V-Gard Universal-ramme (se illustration B).
III. Montering af visiret (se illustration C). Til LTW (0,040"/1,02 mm) visirer vender den ydre side af fordybningerne væk fra bæreren ved korrekt montering.
IV. Montering af V-Gard-ramme i skinne på MSA-hjelmskal med skinner (se illustration D).
V. Montering af V-Gard-ramme til MSA-hjelmskal med skinner på ørekopper (se illustration E).
VI. Montering af V-Gard Universal-ramme på hjelm (se illustration F).
VII. Montering af hagebeskytter på et visir (illustration G).
VIII. Justering af V-Gard-rammen til rillede MSA-hatte (se illustrationerne H1, H2 og H3). Når rammen sidder forsvarligt på hjelmen, skal du dreje visirets højre justeringsbolt bagud og den venstre justeringsbolt fremad for at løsne drejetappen, hvilket gør det muligt at hæve eller sænke visiret. Selvom boltene kan frigøres fra gevindet, når de er helt løsnet, vil de fortsat være hæftet til rammen for at forhindre tab af dele.

For stramning af rammen, efter at visiret er på den ønskede plads, skal drejetappens højre bolt drejes fremad og dens venstre bolt drejes bagud. Boltene kan strammes helt, således at visiret ikke længere kan bevæges, eller blot strammes tilstrækkeligt til, at visiret forbliver sikkert på dets plads, men kan bevæges op og/eller ned uden at det er nødvendigt at justere boltene yderligere (Illustration H3).

Til fjernelse af en komponent benyttes den modsatte procedure af den ovenfor beskrevne.

For vejledning vedrørende montering af V-Gard visirer på V-Gard Headgear-modeller, bedes du konsultere brugervejledningen, PN 10127052, som følger med V-Gard Headgear.

Sistema de accesorios de protección de la cabeza V-Gard®

ES

Muchas gracias por haber adquirido accesorios de protección de la cabeza V-Gard.

INFORMACIÓN PARA EL USUARIO: ANTES DE USAR EL EQUIPO, LEA TODAS LAS ADVERTENCIAS E INSTRUCCIONES

ADVERTENCIA **Las pantallas proporcionan una protección LIMITADA frente a los impactos para los ojos y la cara.**

Las pantallas de MSA cumplen las normas EN 166:2001 (pantallas, excepto pantallas de malla), EN 1731:2006 (pantallas de malla), ANSI/ISEA Z87.1, AS/NZS 1337, según sea aplicable, y en la mayoría de los casos son eficaces contra fragmentos despedidos, virutas, partículas, arena, salpicaduras y peligros similares. No obstante, algunas circunstancias, como la fracturación de muelas abrasivas o dispositivos explosivos, pueden romper la lente y provocar lesiones oculares o faciales de gravedad. Evite las zonas en las que exista la posibilidad de que la lente sufra impactos severos. Coloque la pantalla lo más cerca posible de la cara para maximizar la protección y la función del conjunto de control de residuos. El material que pueda entrar en contacto con la piel del portador de la pantalla podría originar reacciones alérgicas a personas sensibles. Una pantalla picada o rayada reduce la protección ocular y la visión. Realice revisiones regulares y sustituya los componentes desgastados, rayados o dañados de inmediato. Los protectores oculares que se utilizan sobre lentes graduados estándar para protegerse contra la proyección de partículas a alta velocidad, pueden transmitir el impacto y representar por tanto un riesgo para el usuario. Remplace SIEMPRE la pantalla cuando haya sufrido un golpe. Este EPI debe utilizarse exclusivamente para el uso previsto.

NO utilice la pantalla para aplicaciones de soldadura o como protección contra fuentes de radiación infrarroja, a menos que la pantalla MSA haya sido homologada para dichos usos. NO utilice la pantalla para practicar deportes, juegos de simulación de combate, juegos de paintball o actividades similares. NO altere ni modifique estos productos. NO exponga el producto a niveles de calor que puedan causar la deformación de la pantalla o del armazón. NO utilice pantallas con malla donde exista la posibilidad de contacto con cables bajo tensión o conductores eléctricos, puesto que podría pro-ducirse una descarga eléctrica. NO utilice pantallas con malla como protección contra salpicaduras de líquidos, chorros de vapor o expo-siciones similares. NO utilice pantallas para operaciones en las que se precise una protección superior a la especificada en la pantalla. MSA recomienda el uso de gafas resistentes a impactos de MSA debajo de todas las pantallas. Las gafas y lentes de seguridad DEBEN cumplir los requisitos correspondientes de las normas EN166:2001, EN 1731:2006, ANSI/ISEAZ87.1, CSA Z94.3 o AS/NZS 1337, según sea necesario en función de las regulaciones locales. Los accesorios V-Gard de MSA cumplen los requisitos del Reglamento (UE) 2016/425. La declaración de conformidad puede encontrarse en el siguiente enlace: https://MSAsafety.com/DoC.

Para garantizar la conformidad con los estándares de seguridad, utilice exclusivamente pantallas MSA V-Gard con monturas MSA V-Gard, MSA V-Gard Headgear, mentoneras MSA V-Gard y conjuntos MSA V-Gard. Para conformidad con CSA: Las pantallas V-Gard con marcado CSA deben utilizarse con marcos V-Gard en un casco V-Gard, Topgard, Thermalgard o SmoothDome. Para conformidad con EN: no utilice un control de residuos con montura para pantallas sin contorno no CSA (véanse las referencias en el certificado EN). Las pantallas V-Gard con marcado CE deben utilizarse con marcos V-Gard en cascos sin ventilación V-Gard, V-Gard 500, V-Gard 520, V-Gard 900 y Thermalgard.

El uso indebido puede provocar daños permanentes en la vista u otras lesiones graves e incluso la muerte.

ENVEJECIMIENTO Y OBSOLESCENCIA

Revise las pantallas y las monturas antes de cada uso para descartar grietas, arañazos, fisuras, roturas, decoloración o un aspecto calcáreo. Si se diera cualquiera de ellos, el producto deberá descartarse y sustituirse de inmediato. MSA recomienda sustituir el producto cada 3 años o con mayor frecuencia en caso de uso intenso.

ALMACENAMIENTO, USO Y MANTENIMIENTO

Almacene estos productos en un lugar limpio y seco a temperatura ambiente normal y alejados de un calor y una humedad excesivos. Antes de utilizarlos, asegúrese de que los productos están intactos y no presentan daños. Sustituya siempre los componentes desgastados o dañados.

AVISO Limpie y desinfecte el ensamble con jabón suave y agua. La limpieza y la desinfección con paños secos o ásperos pueden rayar la pantalla.

EXPLICACIÓN DE LOS MARCADOS

Cada producto está marcado con diferentes símbolos de clasificación de rendimiento, que también especifican el campo de uso adecuado. Antes de utilizarlo, asegúrese de que el producto seleccionado está diseñado para la situación de trabajo concreta.

MONTURA

Para ANSI-Z87.1: MSA Z87 + D3
Identificación del fabricante
Número del estándar
Símbolo de resistencia a impactos
Salpicaduras/goteo

Para EN166:2001 (1-7) MSA EN166 3 8 9 B T 2-4/4-5/5 CE
Para EN1731:2006 (1,2,6)
(1) Identificación del fabricante
(2) El número del estándar
(3) Protección contra salpicaduras de líquidos
(4) Arco eléctrico de cortocircuito
(5) Metales fundidos y sólidos calientes
(6) Firmeza optimizada y resistencia contra partículas a alta velocidad
(S (firmeza optimizada) = 5,1 m/s, F (impacto de baja energía) = 45 m/s,
B (impacto de energía media) = 120 m/s,
A (impacto de alta energía) = 190 m/s)
(7) Resistencia a partículas a alta velocidad a temperaturas extremas
(8) Número de escala ocular máximo compatible con esta montura (aplicación de UV/soldadura/IR)
(9) Marcado de certificación

ADVERTENCIA **Nota sobre los marcados según EN166:2001/EN 1731:2006:**
- **Si los símbolos S, F, B o A no son comunes tanto para la pantalla como para la montura, deberá asignarse el nivel inferior al protector ocular completo.**
- **En caso de protección contra partículas a alta velocidad a temperaturas extremas, el protector ocular seleccionado deberá estar marcado con la letra T inmediatamente después y en combinación con la letra de impacto F, B o A. Si la letra que identifica el nivel de protección contra el impacto no va seguida por la letra T, el protector ocular debe utilizarse únicamente contra la proyección de partículas a alta velocidad a temperatura ambiente.**
- **Una montura cumple con el símbolo 8 de campo de uso únicamente si se utiliza con una pantalla marcada también con el símbolo 8.**
- **Para que una pantalla sea conforme con el símbolo del campo de uso 9, tanto la pantalla como la montura deben estar marcadas con este símbolo, junto con uno de los símbolos F, B o A.**

PANTALLA

Para ANSI-Z87.1: MSA Z87 +
Identificación del fabricante
Número del estándar
Símbolo de resistencia a impactos
Número de escala
(Tipo de filtro: W=soldadura, U=ultravioleta, R=infrarrojo, V=tinte variable, S=finalidad especial, X=Antivaho)

Para EN166:2001 (1-10) MSA 1 T 8-1-0 9 K N R ○ ▽
Para EN1731:2006 (2,4)
(1) Número de escala (solo filtros)
(2) Identificación del fabricante
(3) Datos ópticos (excepto para tapas)
(4) Símbolo de resistencia mecánica (si aplicable)
(S (firmeza optimizada) = 5,1 m/s, F (impacto de baja energía) = 45 m/s, B (impacto de energía media) = 120 m/s, A (impacto de alta energía) = 190 m/s)
(5) Resistencia a partículas a alta velocidad a temperaturas extremas
(6) Símbolo de resistencia al cortocircuito
Arco eléctrico (si aplicable)
(1 = GS-ET-29:2011 clase 1 4 kA, 0 = transmitancia de luz de clase 0 (VLT > 75 %))
(7) Símbolo de no adherencia de metales fundidos y resistencia a la penetración de sólidos calientes (si aplicable)
(8) Símbolo de resistencia a daños superficiales por partículas finas (si aplicable)
(9) Símbolo de resistencia a empañamiento de lentes (si aplicable)
(10) Símbolo de reflectancia incrementada (si aplicable)
(11) Símbolo de lente original o de repuesto (opcional)

ADVERTENCIA 1000 V **Las pantallas han sido probadas según GS-ET-29 para la protección contra el arco eléctrico a tensiones de hasta 1000 VCA y 1500 VCC. Verifique las tensiones que pudieran darse y no exceda tensiones de 1000 VCA ni de 1500 VCC.**
Las pantallas proporcionan una protección limitada contra los efectos de los arcos eléctricos como, por ejemplo, el calor convectivo, las altas temperaturas, la proyección de residuos y la radiación ultravioleta.
Al trabajar con componentes eléctricos bajo tensión, está prohibido utilizar una pantalla sola. Utilice otro equipo protector de aislamiento conforme a los riesgos que conlleva el trabajo. Las orejeras de protección auditiva no han sido probadas según GS-ET-29 y no proporcionan protección contra el arco eléctrico.
Si hace caso omiso de estas advertencias, podría sufrir lesiones graves o letales.

Explicación de los números de escala EN:
2C-1.2: Filtro UV con distinción de los colores mejorada, transmisión de luz del 74,4% - 100% (UV EN170)
2C-2.5: Filtro UV con distinción de los colores mejorada, transmisión de luz del 17,8% - 29,1% (UV EN170)
2-2: Filtro UV, transmisión de luz del 29,1% - 43,2% (UV EN170)
2-4: Filtro UV, transmisión de luz del 3,2% - 8,5% (UV EN170)
4-3 / 3: Filtro de protección 3 conforme a EN171 (IR) y EN169 (soldadura)
4-5 / 5: Filtro de protección 5 conforme a EN171 (IR) y EN169 (soldadura)

ADVERTENCIA **Las pantallas marcadas como conformes con la norma EN166:2001 de resistencia al arco eléctrico de cortocircuito (símbolo 8) NO han sido probadas según las especificaciones de ASTM F2178 para la protección frente a arco eléctrico. Si se precisa de conformidad con NFPA 70E para su aplicación concreta, utilice una pantalla marcada como conforme con NFPA 70E.**

Los protectores oculares de malla protegen únicamente contra impactos de baja energía y NO contra salpicaduras de líquido (incluyendo el metal fundido), sólidos calientes, riesgos eléctricos ni rayos infrarrojos o ultravioleta.

Los protectores oculares y pantallas de malla que llevan la letra "S" no deben usarse en caso de riesgos previsibles de proyección de objetos duros o afilados. Esta indicación no se aplica si el producto está marcado con la letra "F" o una letra que indique una protección superior.

DISPONIBILIDAD DEL PRODUCTO

Póngase en contacto con el distribuidor local MSA o con MSASafety.com para obtener la lista completa de los accesorios V-Gard disponibles.

INSTRUCCIONES DE MONTAJE

I. Montaje del conjunto de control de residuos (véase ilustración A).
II. Montaje de la cinta de sujeción en la montura universal V-Gard (véase la ilustración B).
III. Montaje de la pantalla (véase la ilustración C). Para las pantallas LTW (0,040"/1,02 mm), el lado exterior de las hendiduras debe estar orientado hacia fuera del usuario para una instalación correcta.
IV. Montaje de la montura V-Gard para tapas ranuradas MSA en las ranuras del casco (véase la ilustración D).
V. Montaje de la montura V-Gard para tapas ranuradas MSA en los protectores auditivos (véase la ilustración E).
VI. Montaje de la montura universal V-Gard en el casco (véase la ilustración F).
VII. Montaje de la mentonera en una pantalla (ilustración G).
VIII. Ajuste de la montura V-Gard para gorros ranurados MSA (véanse las ilustraciones H1, H2 y H3). Con la montura acoplada de forma segura al casco, gire hacia atrás el mando pivotante de ajuste de la derecha y gire hacia delante el mando de la izquierda con el fin de aflojar el elemento pivotante y que el conjunto pueda levantarse y bajarse. Aunque los mandos pueden desengancharse de las roscas cuando están completamente aflojados, se mantendrán acoplados a la montura a fin de evitar la pérdida de piezas.

Para apretar la montura una vez la pantalla esté en la ubicación deseada, gire hacia delante el mando pivotante de la derecha y gire hacia atrás el mando pivotante de la izquierda. Los mandos pueden apretarse completamente hasta que la pantalla ya no se mueva, o bien pueden apretarse lo suficiente para que la pantalla se mantenga en su posición de forma segura pero pueda desplazarse hacia arriba y/o abajo sin tener que ajustar los mandos (ilustración H3).

Para retirar cualquier componente, realice en el orden inverso el procedimiento mostrado.

Para obtener instrucciones sobre cómo instalar las pantallas V-Gard en los modelos de cascos V-Gard, consulte las instrucciones de uso, P/N 10127052, que vienen con el casco V-Gard.

V-Gard® Suojakypärän lisävarusteet

FI

Kiitos, että ostit V-Gard-suojakypärän lisävarusteen.

TIETOJA KÄYTTÄJILLE - LUE KAIKKI VAROITUKSET JA OHJEET ENNEN KÄYTTÖÄ

VAROITUS **Visiirit suojaavat silmiä ja kasvoja iskuilta RAJOITETUSTI.**

MSA:n visiirit ovat standardien EN166:2001 (visiirit lukuun ottamatta verkkovisiirejä), EN 1731:2006 (verkkovisiirit), ANSI/ISEA Z87.1, AS/NZS 1337, CAN/CSA Z94.3, mukaisia, ja useimmissa tapauksissa ne suojaavat silmiä ja kasvoja lentävien kappaleiden sirujen, hiukkasten, hiekan, roiskeiden ja muiden samankaltaisten vaarojen varalta. Joissakin tilanteissa kuitenkin hiomalaikkojen tai räjähdysaineiden sirpaleet voivat rikkoa linssin ja aiheuttaa vakavia silmä- ja kasvovammoja. Vältä alueita, joissa linssit voivat joutua voimakkaiden iskujen kohteiksi. Aseta visiiri mahdollisimman lähelle kasvoja suojan ja roskasuojan toiminnan maksimoimiseksi. Ihokosketukseen joutuva materiaali saattaa aiheuttaa allergisia reaktioita herkkähipiäisille henkilöille. Kolhiintunut tai naarmuuntunut visiiri ei suojaa silmiä tarpeeksi hyvin ja haittaa näkyvyyttä. Tarkasta säännöllisesti ja vaihda kuluneet, naarmuuntuneet tai vaurioituneet osat välittömästi. Normaalien silmälasien päällä käytettävät, suurnopeuksisilta hiukkasilta suojaavat silmäsuojaimet saattavat välittää iskuja, mikä aiheuttaa vaaran käyttäjälle. Vaihda visiiri AINA, jos siihen on kohdistunut isku. Tätä henkilönsuojainta saa käyttää ainoastaan ohjeen mukaiseen käyttötarkoitukseen.

ÄLÄ KÄYTÄ hitsauksessa tai infrapunasuojuksena, jollei MSA:n visiiriä ole hyväksytty kyseiseen käyttöön. ÄLÄ KÄYTÄ urheilussa, sotapeleissä, värikuulataisteluissa (paintball) tai vastaavissa lajeissa. ÄLÄ TEE tuotteisiin minkäänlaisia muutoksia. ÄLÄ altista kuumuudelle, jossa visiiri tai kehys voi vääntyä. ÄLÄ KÄYTÄ verkkovisiirejä, jos kosketus jännitteellisiin johtoihin tai virtajohtoihin on mahdollinen. Sähköiskun vaara. ÄLÄ KÄYTÄ verkkovisiirejä suojaamaan nesteroiskeilta, nestesuihkuilta tai vastaavilta tilanteilta. ÄLÄ KÄYTÄ visiirejä tilanteissa, joissa tarvitaan kattavampaa suojaa kuin visiiriin on merkitty. MSA suosittelee käyttämään iskunkestäviä MSA:n suoja- ja turvalaseja kaikkien visiirien alla. Suojalasien ja turvalasien ON OLTAVA kyseisiä paikallisia määräyksiä vastaavien standardin SFS-EN166:2001, EN 1731:2006, ANSI/ISEA Z87.1, CSA Z94.3 tai AS/NZS 1337 vaatimusten mukaisia. MSA:n V-Gard-lisävarusteet täyttävät asetuksen (EU) 2016/425 vaatimukset. Vaatimustenmukaisuusvakuutuksen saa osoitteesta: https://MSAsafety.com/DoC.

Turvallisuusstandardeja noudatetaan, kun MSA:n V-Gard-visiireitä käytetään vain MSA:n V-Gard-kehysten, MSA:n V-Gard Headgearin, MSA:n V-Gard-leukasuojusten ja MSA:n V-Gard-lisävarusteiden kanssa. EN-yhteensopivuus: Suojauskokoonpanoa ei saa käyttää kehyksessä, jos visiiri ei ole muotoiltu ja CSA:n hyväksymä (katso osanumerot EN-hyväksynnästä). CE-merkinnällä varustettuja V-Gard-visiirejä on käytettävä V-Gard-kehysten kanssa tuuletusaukottomissa V-Gard-, V-Gard 500-, V-Gard 520-, V-Gard 900- ja ThermalGard-kypärissä.

Väärä käyttötapa saattaa johtaa kuolemaan, pysyviin näkövammoihin tai muuhun vakavaan vammaan.

KÄYTTÖIKÄ JA TUOTTEEN POISTAMINEN KÄYTÖSTÄ

Tarkista ennen käyttöä, ettei visiireissä ja kehyksissä ole murtumia, naarmuja, haurastumia, lohkeamia, värimuutoksia tai liitumaista pintaa. Jos tuotteessa on näitä vaurioita, se on heti poistettava käytöstä ja vaihdettava uuteen. MSA suosittelee vaihtamaan tuotteen 3 vuoden välein tai jatkuvassa käytössä useammin.

SÄILYTYS, KÄYTTÖ JA HUOLTO

Säilytä tuotteet puhtaassa ja kuivassa tilassa, huoneenlämmössä. Älä säilytä kuumassa ja kosteassa. Ennen käyttöä varmista, että tuotteet ovat ehjiä eikä niissä ole vaurioita. Vaihda aina kuluneet tai vahingoittuneet osat.

HUOMAUTUS Puhdista ja desinfioi kokoonpano miedolla saippualla ja vedellä. Visiiri naarmuuntuu, jos sitä puhdistetaan tai desinfioidaan kuivana tai syöpyvällä karhealla liinalla.

MERKINTÖJEN SELITYKSET

Jokaisessa tuotteessa on käyttötapaluokituksen mukaiset merkinnät. Ennen käyttöä varmista, että valitsemasi tuote soveltuu työhön.

KEHYS

ANSI-Z87.1: MSA Z87 + D3
Valmistajan tunnus
Standardin numero
Suojaustason arvioitu
Roiske/pisarat

EN166:2001 (1-7) MSA EN166 3 8 9 B T 2-4/4-5/5 CE
EN1731:2006 (1,2,6)
(1) Valmistajan tunnus
(2) Standardin numero
(3) Suojaus nesteroiskeilta vastaan
(4) Oikosulkuvalokaarisuojaus
(5) Sulat metallit ja kuumat hiukkaset
(6) Lisätty kestävyys ja suojaus suurnopeuksisia hiukkasia vastaan
(S (lisätty kestävyys) = 5,1 m/s, F (matalaenerginen isku) = 45 m/s, B (keskienerginen isku) = 120 m/s, A (korkeaenerginen isku) = 190 m/s)
(7) Suurnopeuksisilta hiukkasilta suojaaminen äärilämpötiloissa
(8) Suurin optinen luokka tälle kehykselle (käyttö UV-/hitsaus-/infrapunasuojaukseen)
(9) CE-merkintä

VAROITUS **Tietoja SFS-EN166:2001/EN 1731:2006 -merkinnöistä:**
- **Jos tunnukset, S, F, B tai A eivät koske sekä visiiriä että kehystä, alempi taso vastaa silmäsuojaimen kokonaistasoa.**
- **Jos tuotteen on suojattava suurnopeuksisilta ja erittäin kuumilta kappaleilta, valitse silmäsuojain, jossa on T-kirjain joko heti kirjaimen F, B tai A jälkeen tai sen yhteydessä. Jos iskujen vaimennusluvun kirjaimen perässä ei ole T-kirjainta, silmäsuojaa saa käyttää suojana iskuja vastaan vain huoneenlämpötilassa.**
- **Kehys vastaa tunnuksen 8 käyttötasoa vain, kun myös siihen kiinnitetyn visiirin tunnus on 8.**
- **Jos visiirin on vastattava tunnuksen 9 käyttötasoa, sekä visiirissä että kehyksessä on oltava tämä tunnus sekä jokin seuraavista kirjaimista: F, B tai A.**

VISIIRI

ANSI-Z87.1: MSA Z87 +
Valmistajan tunnus
Standardin numero
Suojaustason arvioitu
Asteikkonumero
(Suodintyyppi: W=hitsaus, U=ultravioletti, R=infrapuna, V=sävytys, S=erikoistarkoitus, X=huurunturnaton)

EN166:2001 (1-10) MSA 1 T 8-1-0 9 K N R ○ ▽
EN1731:2006 (2,4)
(1) Asteikkonumero (vain suotimet)
(2) Valmistajan tunnus
(3) Optiset tiedot (paitsi kansilevyt)
(4) Mekaanisen lujuuden tunnus (jos sovellettavissa)
(S (lisätty kestävyys) = 5,1 m/s, F (suojaa pieneltä voimalta nopeasti lentävältä kappaleelta) = 45 m/s, B (suojaa keskivoimakkaalta nopeasti lentävältä kappaleelta) = 120 m/s, A (suojaa suurelta voimalta nopeasti lentävältä kappaleelta) = 190 m/s)
(5) Suojaus suurenergisten hiukkasten iskuilta äärilämpötiloissa
(6) Oikosulkusuojaus (jos sovellettavissa)
Valokaarisuojaus (jos sovellettavissa)
(1 = GS-ET-29:2011 luokka 1 4 kA, 0 = valon läpäisevyysluokka 0 (VLT > 75 %))
(7) Sula metalli ei tartu pintaan ja ei läpäise kuumia hiukkasia (jos sovellettavissa)
(8) Hienojakoisten hiukkasten kestävyys (jos sovellettavissa)
(9) Linssien huurtumattomuus (jos sovellettavissa)
(10) Lisätty heijastavuus (jos sovellettavissa)
(11) Alkuperäislinssi tai vaihtolinssi (lisävaruste)

VAROITUS 1000 V **Visiirien valokaarisuojaus testataan standardin GS-ET-29 mukaisesti korkeintaan 1 000 V AC:n ja 1 500 V DC:n jännitteillä. Tarkista käyttökohteen todennäköisimmät jännitteet ja varmista, että ne ovat korkeintaan 1 000 V AC ja 1 500 V DC.**
Visiirit on tarkoitettu suojaamaan valokaaren vaikutuksilta, kuten kulkeutuvalta kuumuudelta, korkeilta lämpötiloilta, lentäviltä roskilta ja UV-säteilyltä.
Visiiri ei saa olla ainoa suojavaruste, kun työskennellään jännitteellisten komponenttien kanssa. Käytä muita eristäviä suojavarusteita työn riskien mukaan. Lisävarusteena saatavia kuulosuojaimia ei ole testattu standardin GS-ET-29 mukaisesti, eikä niissä ole valokaarisuojausta.
Näiden varoitusten laiminlyönti saattaa johtaa vakavaan vammaan tai kuolemaan.

EN-asteikkonumeroiden selitykset:
2C-1.2: UV-suodatin, jossa on erinomainen värintunnistus, valon läpäisevyys 74,4 % - 100 % (UV EN170)
2C-2.5: UV-suodatin, jossa on erinomainen värintunnistus, valon läpäisevyys 17,8 % - 29,1 % (UV EN170)
2-2: UV-suodatin, valon läpäisevyys 29,1 % - 43,2 % (UV EN170)
2-4: UV-suodatin, valon läpäisevyys 3,2 % - 8,5 % (UV EN170)
4-3 / 3: Tummuusasteen 3 suodatin, joka vastaa standardeja EN171 (IR) ja EN169 (hitsaus)
4-5 / 5: Tummuusasteen 5 suodatin, joka vastaa standardeja EN171 (IR) ja EN169 (hitsaus)

VAROITUS **Visiireitä, joissa on standardin SFS-EN166:2001 mukainen merkintä oikosulkuvalokaarisuojauksesta (numero 8) EI OLE testattu standardin ASTM F2178 vaatimusten mukaiseen valokaarisuojaukseen. Jos käyttö edellyttää standardin NFPA 70E mukaista tuotetta, käytä vain visiiriä, jossa on NFPA 70E -merkintä.**

Verkosta valmistetut silmäsuojat suojaavat matalaenergisiltä iskuilta, mutta NE EIVÄT suojaa nesteroiskeilta (mukaan lukien sulametalliroiskeet), kuumilta hiukkasilta, sähköiskuilta tai infrapuna- ja UV-säteilyltä.

S-kirjaimella merkityt verkosta valmistetut silmäsuojaimet ja verkkovisiirit eivät sovellu käyttöön, jos käyttöpaikalla voi sinkoilla kovia tai teräviä kappaleita. Ei koske tuotteita, jossa on F-kirjain tai korkeamman suojaluokan kirjain.

TUOTTEIDEN SAATAVUUS

Täydellisen luettelon V-Gard-lisävarusteista saat lähimmältä MSA-jälleenmyyjältä tai osoitteesta MSASafety.com.

SOVITUSOHJEET

I. Suojauskokoonpanon asennus (katso kuva A).
II. Kiinnityshihnan asennus V-Gard Universal -kehykseen (katso kuva B).
III. Visiirin asennus (katso kuva C). LTW-visiirit (0,040"/1,02 mm) on asennettu oikein, kun urakiinnikkeiden ulkopuoli on käyttäjästä poispäin.
IV. MSA-urakiinnikkeillä varustetun V-Gard-kehyksen asennus kypärän aukkoihin (katso kuva D).
V. MSA-urakiinnikkeillä varustetun V-Gard-kehyksen asennus kuulosuojaimiin (katso kuva E).
VI. V-Gard Universal -kehyksen asennus kypärään (katso kuva F).
VII. Leukasuojuksen asennus visiiriin (katso kuva G).
VIII. V-Gard-kehyksen säätäminen MSA-urakiinnikkeillä varustetuissa kypärämalleissa (katso kuvat H1, H2 ja H3). Kun kehys on napakasti kiinni kypärässä, käännä visiirin oikeanpuoleinen säätönuppi taaksepäin ja vasemmanpuoleinen säätönuppi eteenpäin. Kääntömekanismi vapautuu, ja kokoonpanoa voi nostaa ja laskea. Täysin avoinna nupit irtoavat kierteistä, mutta ne eivät irtoa kehyksestä eikä osia irtoa.

Kun visiiri on sopivassa asennossa, kiristä kehys kääntämällä oikeanpuoleinen säätönuppi eteenpäin ja vasemmanpuoleinen säätönuppi taaksepäin. Nupit voidaan kiristää niin kireälle, että visiiri ei pääse liikkumaan. Tai nupit voidaan kiristää tarpeeksi kireälle niin, että visiiri pysyy tukevasti paikallaan, mutta sitä voidaan nostaa tai laskea koskematta säätönuppeihin (kuva H3).

Osat irrotetaan päinvastaisessa järjestyksessä.

V-Gard Headgearin toimitukseen sisältyvä käyttöohje, tuotenumero 10127052, sisältää ohjeet V-Gard-visiirien asennukseen V-Gard Headgear -malleihin.

Système auxiliaire de protection de la tête V-Gard®

FR

Merci d'avoir acheté les accessoires de protection de la tête V-Gard.

INFORMATION D'UTILISATION - LIRE L'ENSEMBLE DES AVERTISSEMENTS ET DES INSTRUCTIONS AVANT L'UTILISATION

AVERTISSEMENT **Les visières offrent une protection LIMITEE contre les impacts aux yeux et au visage.**

Les visières MSA sont conformes aux normes EN 166:2001 (visières, sauf visières grillagées), EN 1731:2006 (visières grillagées), ANSI/ISEA Z87.1, AS/NZS 1337, CAN/CSA Z94.3, si applicable, et dans la plupart des conditions, elles sont efficaces contre les fragments volants, copeaux, particules, sable, projections et autres risques identiques. Toutefois certaines conditions, telles que ruptures de meules ou dispositifs explosifs, risquent de casser les oculaires et donc de blesser gravement les yeux ou le visage. Eviter les domaines présentant des risques d'impacts graves pour les oculaires. Placer la visière aussi près que possible du visage afin d'optimiser la protection et la fonction du jupe d'étanchéité. Les matières pouvant entrer en contact avec la peau des utilisateurs risquent de causer des réactions allergiques aux individus susceptibles d'en présenter. Une visière corrodée ou rayée réduit la protection des yeux et la visibilité. Contrôler la visière régulièrement et remplacer immédiatement les pièces usées, rayées ou endommagées. Les protecteurs oculaires utilisés contre les particules à vitesse élevée qui sont portés par-dessus des verres ophtalmiques standards peuvent transmettre les impacts, et donc être dangereux pour l'utilisateur. TOUJOURS remplacer la visière si elle a subi un impact. Cet EPI convient exclusivement pour l'usage prévu.

NE PAS l'utiliser pour des travaux de soudage ni comme protection contre d'autres sources de rayonnement infrarouge à moins que la visière MSA ne soit homologuée pour une telle application. NE PAS l'utiliser pour le sport, jeux simulés de guerre, jeux de paintball ou autres activités semblables. NE PAS transformer ni modifier ces produits. NE PAS exposer à des températures pouvant entraîner la déformation de la visière ou de la monture. NE PAS utiliser de visières à mailles si un contact avec des fils ou conducteurs électriques est possible, afin d'éviter tout risque d'électrocution. NE PAS utiliser de visières à mailles pour se protéger contre des projections liquides, des jets de vapeur ou autres expositions semblables. NE PAS utiliser les visières pour des opérations nécessitant un niveau supérieur de protection que celui inscrit sur la visière. MSA recommande de porter des lunettes ou des lunettes-masques MSA résistant aux impacts sous toutes les visières. Les lunettes et lunettes de protection DOIVENT être conformes aux exigences correspondantes requises par les normes EN166:2001, EN 1731:2006, ANSI/ISEA Z87.1, CSA Z94.3, ou AS/NZS 1337, selon les réglementations locales. Les accessoires V-Gard MSA sont conformes aux exigences du règlement (EU) 2016/425. La déclaration de conformité est disponible à l'adresse suivante : https://MSAsafety.com/DoC.

Pour assurer la conformité avec les normes de sécurité, uniquement utiliser des visières MSA V-Gard avec des porte-visières MSA V-Gard, MSA V-Gard Headgear, des protecteurs de menton MSA V-Gard et des ensembles MSA V-Gard. Pour la conformité CSA : les visières V-Gard marquées CSA doivent être utilisées avec des montures V-Gard sur un casque V-Gard, Topgard, Thermalgard ou SmoothDome. Pour assurer la conformité EN : ne pas utiliser de jupe d'étanchéité avec un porte-visière pour des visières non profilées et non conformes CSA (voir numéros de référence dans le certificat EN). Les visières V-Gard marquées CE doivent être utilisées avec des montures V-Gard sur des casques V-Gard, V-Gard 500, V-Gard 520, V-Gard 900 et Thermalgard non ventilés.

Toute utilisation inappropriée peut causer la mort, une perte permanente de la vue ou d'autres blessures graves.

VIEILLISSEMENT ET DEGRADATION

Examiner les visières et les porte-visières avant chaque utilisation pour constater d'éventuelles fissures, rayures, fêlures, apparences de fragilité, décolorations ou blanchissements. Si une de ces conditions est constatée, le produit doit immédiatement être mis hors service et remplacé. MSA recommande de remplacer le produit tous les 3 ans ou plus fréquemment en cas d'utilisation intensive.

STOCKAGE, UTILISATION ET MAINTENANCE

Stocker les produits à un endroit propre et sec, à des températures ambiantes normales et à l'abri de chaleur et d'humidité excessives. Avant l'utilisation, s'assurer que les produits sont intacts et sans aucun dégât. Toujours remplacer les pièces usées ou endommagées.

AVIS Nettoyer et désinfecter à l'aide d'un savon doux et d'eau. Le nettoyage et la désinfection à l'aide d'un linge sec ou rugueux égratigneront la visière.

EXPLICATION DES MARQUAGES

Chaque produit est marqué de différents symboles de classification de performance lesquels spécifient également le domaine d'application approprié. Avant l'utilisation, s'assurer que le produit choisi est approprié pour la situation de travail spécifique.

PORTE-VISIÈRE

Pour ANSI-Z87.1 : MSA Z87 + D3
Identification du fabricant
Numéro de la norme
Symbole "Impact Rated" (résistance aux impacts)
Eclat/gouttelette

Pour EN166:2001 (1-7) MSA EN166 3 8 9 B T 2-4/4-5/5 CE
Pour EN1731:2006 (1,2,6)
(1) Identification du fabricant
(2) Numéro de la norme
(3) Protection contre les projections de liquide
(4) Arc électrique de circuit sous tension
(5) Métaux liquides et solides chauds
(6) Robustesse accrue et résistance aux particules à vitesse élevée
(S (Robustesse accrue) = 5,1 m/s, F (Impact de faible énergie) = 45m/s,
B (Impact d'énergie moyenne) = 120m/s, A (Impact à haute énergie) = 190m/s)
(7) Résistance aux particules à grande vitesse à des températures extrêmes
(8) Numéro d'échelle d'oculaire le plus haut compatible avec ce porte-visière (application UV/soudage/IR)
(9) Label de qualité

AVERTISSEMENT **Remarque pour les marquages EN166:2001/EN 1731:2006 :**
- **Si les symboles S, F, B, ou A ne figure pas à la fois sur la visière et sur la porte-visière, le niveau inférieur doit toujours être appliqué à la protection oculaire complète.**
- **Pour la protection contre de petites particules à vitesse élevée et températures extrêmes, la protection oculaire choisie doit être marquée avec la lettre T inscrite directement derrière le symbole de résistance aux impacts F, B ou A. Si le symbole d'impact n'est pas suivi de la lettre « T », le protecteur oculaire doit uniquement être utilisé à la température ambiante pour protéger contre les particules à vitesse élevée.**
- **Une monture est conforme au domaine d'utilisation symbole 8 uniquement lorsqu'elle est utilisée avec une visière qui présente également le symbole 8.**
- **Pour une visière devant être conforme au domaine d'application symbole 9, la visière et la porte-visière doivent toutes deux être marquées de ce symbole, en plus d'un des symboles F, B ou A.**

VISIERE

Pour ANSI-Z87.1 : MSA Z87 +
Identification du fabricant
Numéro de la norme
Symbole "Impact Rated" (résistance aux impacts)
Echelle normalisée
(type de filtre : W=soudage, U=ultra-violet, R=infrarouge, V=teinte variable, S=but spécial, X=anti-buée)

Pour EN166:2001 (1-10) MSA 1 T 8-1-0 9 K N R ○ ▽
Pour EN1731:2006 (2,4)
(1) Echelle normalisée (uniquement filtres)
(2) Identification du fabricant
(3) Données optiques (mis à part pour plaques de recouvrement)
(4) Symbole pour la résistance mécanique (le cas échéant)
(S (Robustesse accrue) = 5,1m/s, F (Impact de faible énergie) = 45m/s, B (Impact d'énergie moyenne) = 120m/s, A (Impact à haute énergie) = 190m/s)
(5) Résistance aux particules à grande vitesse à des températures extrêmes
(6) Symbole pour la résistance au court-circuit
Arc électrique (le cas échéant)
(1 = GS-ET-29:2011 classe 1 4 kA, 0 = classe de transmission lumineuse 0 (VLT > 75 %))
(7) Symbole pour la non-adhérence de métal fondu et résistance à la pénétration de solides chauds (le cas échéant)
(8) Symbole pour la résistance à l'endommagement des surfaces par de fines particules (le cas échéant)
(9) Symbole pour la résistance à l'embuage des oculaires (le cas échéant)
(10) Symbole pour la réflectance améliorée (le cas échéant)
(11) Symbole pour oculaire d'origine ou de rechange (en option)

AVERTISSEMENT 1000 V **Les visières sont testées selon GS-ET-29 pour la protection contre les arcs électriques à des tensions jusqu'à 1 000 V CA et 1 500 V CC. Vérifiez les tensions susceptibles de se présenter et ne dépassez pas les limites de 1 000 V CA et 1 500 V CC.**
Les visières assurent une protection de la tête limitée contre les effets des arcs électriques, comme p. ex. la chaleur par convection, les fortes températures, les débris projetés et les rayons UV.
Il est interdit d'utiliser une visière seule lors du travail sur des composants électriques sous tension. Utilisez d'autres équipements protecteurs isolants en fonction des risques impliqués dans l'intervention. Les accessoires de protection auditive pour coquilles antibruit n'ont pas été testés conformément à GS-ET-29 et n'assurent pas la protection contre les arcs électriques.
Le non-respect de ces avertissements peut entraîner des blessures graves, voire mortelles.

Explication des numéros d'échelle normalisée :
2C-1.2 : Filtre UV avec reconnaissance améliorée des couleurs, transmission de la lumière 74,4 % - 100 % (UV EN170)
2C-2.5 : Filtre UV avec reconnaissance améliorée des couleurs, transmission de la lumière 17,8 % - 29,1 % (UV EN170)
2-2 : Filtre UV, transmission de la lumière 29,1 % - 43,2 % (UV EN170)
2-4 : Filtre UV, transmission de la lumière 3,2 % - 8,5 % (UV EN170)
4-3 / 3 : Filtre de teinte 3 selon EN171 (IR) et EN169 (soudage)
4-5 / 5 : Filtre de teinte 5 selon EN171 (IR) et EN169 (soudage)

AVERTISSEMENT **Les visières étant marquées comme conformes à la norme EN166:2001 Résistance à l'arc électrique de circuits sous tension (symbole "8") n'ont PAS été testées selon les spécifications ASTM F2178 pour la protection contre les arcs électriques. Si une conformité avec la norme NFPA 70E est requise pour l'application respective, utiliser une visière étant marquée comme conforme à la norme NFPA 70E.**

Les protecteurs oculaires en maille protègent contre les impacts légers et NE protègent PAS contre les éclaboussures (notamment de métal en fusion), les solides chauds, les risques électriques, les rayons infrarouges et ultraviolets.

Les oculaires et les visières en maille identifiés par un « S » ne doivent pas être utilisés lorsqu'un risque prévisible d'objets volants durs ou pointus. Cette directive ne s'applique pas si le produit est identifié par un « F » ou une valeur supérieure.

DISPONIBILITÉ DU PRODUIT

Communiquer avec le distributeur MSA de votre région ou avec MSASafety.com pour une liste complète des accessoires V-Gard disponibles.

INSTRUCTIONS DE MONTAGE

I. Installation du jupe d'étanchéité (voir figure A).
II. Installation du bandeau de retenue sur la porte-visière universelle V-Gard (voir figure B).
III. Installation de la visière (voir figure C). Pour les visières LTW (0,040"/1,02 mm), le côté extérieur des creux est éloigné du porteur si l'installation est correcte.
IV. Fixation du porte-visière standard dans les rainures latérales des casque MSA (voir figure D).
V. Fixation de la porte-visière V-Gard pour capots à fentes MSA sur des coquilles (voir figure E).
VI. Fixation de la porte-visière universelle V-Gard au casque (voir figure F).
VII. Fixation du protecteur de menton à une visière (figure G).
VIII. Réglage du porte-visière V-Gard pour les casques MSA à fentes (voir figures H1, H2 et H3). Avec le porte-visière bien fixé au casque, tourner la poignée pivot de réglage de la visière droite vers l'arrière et la poignée gauche vers l'avant afin de desserrer le pivot et de pouvoir faire monter ou descendre l'ensemble. Bien que les poignées puissent sortir des filetages lorsqu'elles sont entièrement desserrées, elles restent fixées au porte-visière pour éviter la perte de pièces.

Pour serrer le porte-visière lorsque la visière est dans la position souhaitée, tourner la poignée pivot droite vers l'avant et la poignée pivot gauche vers l'arrière. Les poignées peuvent être serrées entièrement jusqu'à ce que la visière ne puisse plus bouger, ou simplement serrées suffisamment pour que la visière soit fixée en position mais ne puisse pas monter et/ou descendre sans autre réglage des poignées (figure H3).

Pour le retrait d'un composant quelconque, procéder dans l'ordre inverse à celui indiqué.

Pour obtenir des directives sur l'installation des visières V-Gard sur les modèles de casques protecteurs V-Gard, veuillez consulter le guide d'utilisation, NP 10127052, fourni avec le casque protecteur V-Gard.

Σύστημα προστατευτικού εξαρτήματος κεφαλής V-Gard®

GR

Σας ευχαριστούμε που αγοράσατε τα προστατευτικά εξαρτήματα κεφαλής V-Gard.

ΠΛΗΡΟΦΟΡΙΕΣ ΧΡΗΣΤΗ - ΠΡΙΝ ΑΠΟ ΤΗ ΧΡΗΣΗ ΔΙΑΒΑΣΤΕ ΟΛΕΣ ΤΙΣ ΠΡΟΕΙΔΟΠΟΙΗΣΕΙΣ ΚΑΙ ΤΙΣ ΟΔΗΓΙΕΣ

ΠΡΟΕΙΔΟΠΟΙΗΣΗ **Οι προσωπίδες παρέχουν ΠΕΡΙΟΡΙΣΜΕΝΗ προστασία έναντι κρούσης για τα μάτια και το πρόσωπο.**

Τα γείσα MSA συμμορφώνονται με τα πρότυπα EN166:2001 (γείσα εκτός από γείσα με πλέγμα), EN 1731:2006 (γείσα με πλέγμα), ANSI/ISEA Z87.1, AS/NZS 1337, CAN/CSA Z94.3, όπως ισχύουν, και στις περισσότερες περιπτώσεις πρέπει να είναι αποτελεσματικές έναντι εκτοξευόμενων θραυσμάτων, τεμαχιδίων, σωματιδίων, άμμου, εκτοξευόμενων υγρών και παρόμοιων κινδύνων. Ωστόσο, ορισμένες συνθήκες, όπως σε τροχούς ακονίσματος που θρυμματίζονται ή εκρηκτικές συσκευές, ενδέχεται να σπάσουν ον φακό και να προκαλέσουν σοβαρό τραυματισμό στα μάτια ή το πρόσωπο. Να αποφεύγετε τις περιοχές όπου υπάρχει πιθανότητα έντονης κρούσης στους φακούς. Τοποθετήστε την προσωπίδα όσο το δυνατό πιο κοντά στο πρόσωπο, για να μεγιστοποιήσετε την προστασία και τη λειτουργία της διάταξης ελέγχου θραυσμάτων. Τα υλικά τα οποία μπορεί να έρθουν σε επαφή με το δέρμα του χρήστη μπορεί να προκαλέσουν αλλεργικές αντιδράσεις σε άτομα που υποφέρουν από αλλεργίες. Εάν η επιφάνεια της προσωπίδας έχει σημάδια και γρατζουνιές, μειώνεται η προστασία των ματιών και η ορατότητα. Να ελέγχετε τακτικά και να αντικαθιστάτε αμέσως τα εξαρτήματα που έχουν υποστεί φθορές ή γρατζουνιές ή έχουν καταστραφεί. Τα προστατευτικά ματιών για χρήση κατά σωματιδίων μεγάλης ταχύτητας, όταν φοριούνται επάνω από τυπικά οφθαλμολογικά γυαλιά, μπορεί να μεταδώσουν την πρόσκρουση και να προκαλέσουν κίνδυνο για το χρήστη. ΠΑΝΤΑ να αντικαθιστάτε την προσωπίδα μετά από μια πρόσκρουση. Χρησιμοποιείτε το παρόν προϊόν ΜΑΠ μόνο για τον σκοπό για τον οποίο προορίζεται.

ΜΗΝ την χρησιμοποιείτε κατά τη διεξαγωγή εργασιών συγκόλλησης ή ως προστατευτικό έναντι πηγών υπέρυθρης ακτινοβολίας εκτός αν η προσωπίδα MSA είναι εγκεκριμένη για παρόμοιες εφαρμογές. ΜΗΝ την χρησιμοποιείτε σε αθλήματα, παιχνίδια προσομοίωσης πολέμου, paintball ή σε παρόμοιες δραστηριότητες. ΜΗΝ αλλοιώνετε ή τροποποιείτε αυτά τα προϊόντα. ΜΗΝ τα εκθέτετε σε επίπεδα θερμότητας που προκαλούν παραμόρφωση στην προσωπίδα ή το πλαίσιο. ΜΗΝ χρησιμοποιείτε προσωπίδες πλέγματος, σε σημεία όπου είναι δυνατή η επαφή με ηλεκτροφόρα καλώδια ή ηλεκτρικούς αγωγούς καθώς υπάρχει κίνδυνος ηλεκτροπληξίας. ΜΗΝ χρησιμοποιείτε προσωπίδες πλέγματος για την προστασία από εκτοξευόμενα υγρά, δέσμες ή παρόμοιες εκθέσεις σε αυτούς τους κινδύνους. ΜΗΝ χρησιμοποιείτε τις προσωπίδες για εργασίες, όπου απαιτείται σκίαση μεγαλύτερη από εκείνη που αναγράφεται επάνω στην προσωπίδα. Η MSA συνιστά τη χρήση γυαλιών ή γυαλιών ασφαλείας προστασίας έναντι κρούσης της MSA κάτω από όλες τις προσωπίδες. Τα γυαλιά-μάσκα και τα γυαλιά ασφαλείας ΠΡΕΠΕΙ να συμμορφώνονται με τις αντίστοιχες απαιτήσεις των προτύπων EN166:2001, EN 1731:2006, ANSI/ISEA Z87.1, CSA Z94.3, ή AS/NZS 1337 όπως απαιτείται, σύμφωνα με τους τοπικούς κανονισμούς. Τα παρελκόμενα V-Gard της MSA πληρούν τις απαιτήσεις του κανονισμού (ΕΕ) 2016/425. Μπορείτε να βρείτε τη Δήλωση Συμμόρφωσης επιλέγοντας τον παρακάτω σύνδεσμο: https://MSAsafety.com/DoC.

Για να διασφαλίσετε τη συμμόρφωση με τα πρότυπα ασφαλείας, χρησιμοποιείτε αποκλειστικά προσωπίδες MSA V-gard με πλαίσια MSA V-Gard, MSA V-Gard Headgear, προστατευτικά πηγουνιού MSA V-Gard και σετ MSA V-Gard. Για συμμόρφωση βάσει EN: μη χρησιμοποιείτε διάταξη ελέγχου θραυσμάτων με προσωπίδες χωρίς πιστοποίηση κατά CSA και χωρίς περίγραμμα (βλ. κωδικούς στο πιστοποιητικό EN). Οι προσωπίδες V-Gard που φέρουν τη σήμανση CE πρέπει να χρησιμοποιούνται με πλαίσια V-Gard σε μη αεριζόμενα V-Gard, V-Gard 500, V-Gard 520, V-Gard 900, και κράνη Thermalgard.

Η λανθασμένη χρήση μπορεί να προκαλέσει θάνατο, μόνιμα προβλήματα όρασης ή άλλο σοβαρό τραυματισμό.

ΦΘΟΡΑ ΚΑΙ ΓΗΡΑΝΣΗ

Πριν από κάθε χρήση ελέγχετε αν οι προσωπίδες και τα πλαίσια παρουσιάζουν ρωγμές, γρατζουνιές, ευθραυστό-τητα, σπάσιμο μοτίβου ραγίσματος, αλλοίωση χρωμάτων. Εάν ισχύει οποιαδήποτε από τις παραπάνω περιπτώσεις, πρέπει να απορρίψετε και να αντικαταστήσετε αμέσως το προϊόν. Η MSA συνιστά την αντικατάσταση του προϊόντος κάθε 3 χρόνια ή και πιο συχνά σε περίπτωση έντονης χρήσης.

ΑΠΟΘΗΚΕΥΣΗ, ΧΡΗΣΗ ΚΑΙ ΣΥΝΤΗΡΗΣΗ

Αποθηκεύστε τα προϊόντα, καθαρά και στεγνά, σε κανονική θερμοκρασία δωματίου προστατευμένα από υπερβο-λική θερμότητα και υγρασία. Πριν από τη χρήση βεβαιωθείτε ότι τα προϊόντα είναι άθικτα και δεν παρουσιάζουν φθορές. Πάντα να αντικαθιστάτε τα εξαρτήματα που έχουν υποστεί φθορές ή καταστραφεί.

ΕΙΔΟΠΟΙΗΣΗ Καθαρίζετε και απολυμαίνετε το συγκρότημα με απαλό σαπούνι και νερό. Το καθάρισμα και η απολύμανση με στεγνό και τραχύ ύφασμα θα προκαλέσει γρατσουνιές στην προσωπίδα.

ΕΠΕΞΗΓΗΣΗ ΤΩΝ ΣΗΜΑΝΣΕΩΝ

Κάθε προϊόν διαθέτει σήμανση με διαφορετικά σύμβολα ταξινόμησης απόδοσης, τα οποία ορίζουν και το κατάλ-ληλο πεδίο χρήσης. Πριν από τη χρήση βεβαιωθείτε ότι το προϊόν που επιλέξατε είναι σχεδιασμένο για τις συγκε-κριμένες συνθήκες εργασίας.

ΠΛΑΙΣΙΟ

Για ANSI-Z87.1: MSA Z87 + D3
Αναγνωριστικό κατασκευαστή
Αριθμός προτύπου
Σύμβολο ταξινόμησης κρούσης
Εκτοξευόμενο υγρό/σταγονίδιο

Για EN166:2001 (1-7) MSA EN166 3 8 9 B T 2-4/4-5/5 CE
Για EN1731:2006 (1,2,6)
(1) Αναγνωριστικό κατασκευαστή
(2) Αριθμός προτύπου
(3) Προστασία από εκτόξευση υγρού
(4) Ηλεκτρικό τόξο από βραχυκύκλωμα
(5) Τηγμένα μέταλλα και θερμά στερεά
(6) Αυξημένη στιβαρότητα και αντοχή σε σωματίδια μεγάλης ταχύτητας
(S (αυξημένη στιβαρότητα) = 5,1 m/s,
F (κρούση χαμηλής ενέργειας) = 45m/s, B (κρούση μέσης ενέργειας) = 120m/s,
A (κρούση υψηλής ενέργειας) = 190m/s)
(7) Αντοχή σε σωματίδια μεγάλης ταχύτητας σε ακραίες θερμοκρασίες
(8) Υψηλότερος αριθμός κλίμακας του προστατευτικού ματιών που είναι συμβατός με το παρόν πλαίσιο (UV/Ηλεκτροσυγκόλληση/IR)
(9) Σήμα πιστοποίησης

ΠΡΟΕΙΔΟΠΟΙΗΣΗ **Σημείωση σχετικά με τις σημάνσεις EN166:2001/EN 1731:2006:**
- **Εάν τα σύμβολα S, F, B, ή A της προσωπίδας και του πλαισίου δεν είναι τα ίδια, το σύνολο της διάταξης προστασίας ματιών πρέπει να αντιστοιχίζεται ή χαμηλότερη βαθμίδα.**
- **Εάν υπάρχει προστασία έναντι σωματιδίων υψηλής ταχύτητας σε ακραίες θερμοκρασίες, στο επιλεγμένο προστατευτικό ματιών πρέπει να αναγράφεται το γράμμα T αμέσως μετά και σε συνδυασμό με το γράμμα αντοχής σε κρούση F, B ή A. Αν το γράμμα αντοχής σε κρούση δεν ακολουθείται από το γράμμα T, το προστατευτικό ματιών θα πρέπει να χρησιμοποιείται κατά σωματιδίων μεγάλης ταχύτητας σε θερμοκρασία δωματίου.**
- **Το εκάστοτε πλαίσιο συμμορφώνεται με το σύμβολο πεδίου χρήσης 8 μόνο όταν χρησιμοποιείται με προσωπίδα, στην οποία αναγράφεται το σύμβολο 8.**
- **Για να συμμορφώνεται μια προσωπίδα με το πεδίο χρήσης σύμβολο 9, το σύμβολο αυτό πρέπει να αναγράφεται και στην προσωπίδα και το πλαίσιο σε συνδυασμό με ένα από τα σύμβολα F, B ή A.**

ΠΡΟΣΩΠΙΔΑ

Για ANSI-Z87.1: MSA Z87 +
Αναγνωριστικό κατασκευαστή
Αριθμός προτύπου
Σύμβολο ταξινόμησης κρούσης
Αριθμός κλίμακας
(Τύπος φίλτρου: W=Συγκόλληση, U=Υπεριώδης, R=Υπέρυθρη, V=Μεταβλητή απόχρωση, S=Ειδικός σκοπός, X=Αντι-θαμπώματος)

Για EN166:2001 (1-10) MSA 1 T 8-1-0 9 K N R ○ ▽
Για EN1731:2006 (2,4)
(1) Αριθμός κλίμακας (μόνο για φίλτρα)
(2) Αναγνωριστικό κατασκευαστή
(3) Οπτικά στοιχεία (εξαιρούνται οι πλάκες καλύμματος)
(4) Σύμβολο μηχανικής αντοχής (όπου ισχύει)
(S (αυξημένη στιβαρότητα) = 5,1m/s, F (κρούση χαμηλής ενέργειας) = 45m/s, B (κρούση μέσης ενέργειας) = 120m/s, A (κρούση υψηλής ενέργειας) = 190m/s)
(5) Αντοχή σε σωματίδια υψηλής ταχύτητας σε ακραίες θερμοκρασίες
(6) Σύμβολο αντοχής σε βραχυκύκλωμα
Ηλεκτρικό τόξο (όπου ισχύει)
(1 = GS-ET-29:2011 κλάση 1 4kA, 0 = διαπερατότητα φωτός κατηγορίας 0 (VLT > 75%))
(7) Σύμβολο για τη μη συγκόλληση του τηγμένου μετάλλου και την αντοχή στη διείσδυση θερμών στερεών (όπου ισχύει)
(8) Σύμβολο για την αντοχή στην πρόκληση ζημιών στην επιφάνεια από λεπτόκοκκα σωματίδια (όπου ισχύει)
(9) Σύμβολο για την αντοχή στη θόλωση των φακών (όπου ισχύει)
(10) Σύμβολο για τη βελτίωση της αντανάκλασης (όπου ισχύει)
(11) Σύμβολο αυθεντικού φακού ή φακού αντικατάστασης (προαιρετικό)

ΠΡΟΕΙΔΟΠΟΙΗΣΗ 1000 V **Οι προσωπίδες είναι δοκιμασμένες σύμφωνα με τις GS-ET-29 για προστασία από ηλεκτρικά τόξα σε τάσεις έως 1000 V AC και 1500 V DC. Ελέγξτε τις τάσεις που πρόκειται να εμφανιστούν και μην υπερβείτε τα 1000 V AC και 1500 V DC.**
Οι προσωπίδες παρέχουν περιορισμένη προστασία από τις επιδράσεις ηλεκτρικού τόξου, όπως μεταφερόμενη θερμότητα, υψηλές θερμοκρασίες, εκτοξευόμενα θραύσματα και υπεριώδη ακτινοβολία.
Όταν εργάζεστε με ηλεκτρικά στοιχεία, η προσωπίδα δεν μπορεί να χρησιμοποιηθεί μόνη της. Χρησιμοποιήστε πρόσθετο μονωτικό προστατευτικό εξοπλισμό, ανάλογα με τους κινδύνους που ενέχει η εργασία. Τα εξαρτήματα προστασίας ακοής των ακουστικών δεν έχουν ελεγχθεί σύμφωνα με το πρότυπο GS-ET-29 και δεν παρέχουν προστασία από ηλεκτρικά τόξα.
Η μη τήρηση αυτών των προειδοποιήσεων ενδέχεται να οδηγήσει σε τραυματισμό ή θάνατο.

Επεξήγηση αριθμών κλίμακας EN:
2C-1.2: Φίλτρο UV, με βελτιωμένη αναγνώριση χρωμάτων, φωτοδιαπερατότητα 74,4% - 100% (UV EN170)
2C-2.5: Φίλτρο UV, με βελτιωμένη αναγνώριση χρωμάτων, φωτοδιαπερατότητα 17,8% - 29,1% (UV EN170)
2-2: Φίλτρο UV, φωτοδιαπερατότητα 29,1% - 43,2% (UV EN170)
2-4: Φίλτρο UV, φωτοδιαπερατότητα 3,2% - 8,5% (UV EN170)
4-3 / 3: Φίλτρο απόχρωσης 3 κατά EN171 (IR) και EN169 (εργασίες συγκόλλησης)
4-5 / 5: Φίλτρο απόχρωσης 5 κατά EN171 (IR) και EN169 (εργασίες συγκόλλησης)

ΠΡΟΕΙΔΟΠΟΙΗΣΗ **Οι προσωπίδες που φέρουν τη σήμανση ότι πληρούν το πρότυπο EN166:2001 Αντοχή σε ηλεκτρικό τόξο από βραχυκύκλωμα (Σύμβολο '8') ΔΕΝ έχουν ελεγχθεί βάσει των προδιαγραφών ASTM F2178 για προστασία από ηλεκτρικό τόξο. Εάν για την εφαρμογή σας απαιτείται συμμόρφωση με το NFPA 70E, χρησιμοποιήστε μια προσωπίδα που έχει σχεδιαστεί ώστε να πληροί το πρότυπο NFPA 70E.**

Τα προστατευτικά ματιών Mesh Eye είναι προστατευτικά πρόσκρουσης χαμηλής ενέργειας και ΔΕΝ προστατεύουν από πιτσίλισμα υγρών (συμπεριλαμβανομένων των τηγμένων μετάλλων), στερεά σώματα με υψηλή θερμοκρασία, κινδύνους που προέρχονται από τον ηλεκτρισμό, και υπέρυθρη και υπεριώδη ακτινοβολία.

Οι φακοί και οι προσωπίδες με τη σήμανση "S" δεν πρέπει να χρησιμοποιούνται όταν υπάρχει προβλέψιμος κίνδυνος εκτόξευσης σκληρών ή αιχμηρών αντικειμένων. Αυτό δεν ισχύει αν το προϊόν φέρει τη σήμανση "F" ή ανώτερη.

ΔΙΑΘΕΣΙΜΌΤΗΤΑ ΠΡΟΪΌΝΤΟΣ

Επικοινωνήστε με τον τοπικό διανομέα της MSA ή με τη διεύθυνση MSASafety.com για έναν πλήρη κατάλογο των διαθέσιμων εξαρτημάτων V-Gard.

ΟΔΗΓΙΕΣ ΤΟΠΟΘΕΤΗΣΗΣ

I. Τοποθέτηση της Διάταξης ελέγχου θραυσμάτων (βλέπε εικόνα A).
II. Τοποθέτηση του Ιμάντα συγκράτησης στο Πλαίσιο γενικής χρήσης V-Gard (βλέπε εικόνα B).
III. Τοποθέτηση της προσωπίδας (βλέπε εικόνα C). Για τις προσωπίδες LTW (0,040"/1,02 mm), η εξωτερική πλευρά των οπών πρέπει να βλέπει αντίθετα προς την πλευρά του χρήστη, όταν η τοποθέτηση έχει γίνει σωστά.
IV. Τοποθέτηση του Πλαισίου V-Gard για πώματα MSA με εγκοπές σε εγκοπές κρανών (βλέπε εικόνα D).
V. Τοποθέτηση του Πλαισίου V-Gard για πώματα MSA με εγκοπές σε προστατευτικά καλύμματα αυτιών (βλέπε εικόνα E).
VI. Τοποθέτηση του Πλαισίου γενικής χρήσης V-Gard στο κράνος (βλέπε εικόνα F).
VII. Τοποθέτηση του Προστατευτικού πηγουνιού σε μια Προσωπίδα (εικόνα G).
VIII. Προσαρμογή του πλαισίου V-Gard για κράνη MSA με εγκοπές (βλ. εικόνες H1, H2 και H3). Με το πλαίσιο σφαλισμένο καλά στο κράνος, στρέψτε τη δεξιά στρογγυλή λαβή προσαρμογής της προσωπίδας προς τα πίσω και την αριστερή προς τα εμπρός για να χαλαρώσετε τον άξονα και να είναι δυνατή η ανύψωση και το κατέβασμα της διάταξης. Παρά το γεγονός ότι οι στρογγυλές λαβές μπορεί να αποσυνδεθούν από το σπείρωμα όταν τις χαλαρώσετε τελείως, παραμένουν συνδεδεμένες στο πλαίσιο για λόγους πρόληψης της απώλειας εξαρτημάτων.

Για να σφίξετε το πλαίσιο, αφού τοποθετήσετε την προσωπίδα στην επιθυμητή θέση, στρέψτε τη δεξιά στρογγυλή λαβή του άξονα προς τα εμπρός και την αριστερή προς τα πίσω. Μπορείτε να σφίξετε εντελώς τις στρογγυλές λαβές ώστε να μην κουνιέται καθόλου η προσωπίδα, ή απλώς να τις σφίξετε τόσο, ώστε η προσωπίδα να παραμένει με ασφάλεια στη θέση της, αλλά να κινείται πάνω ή/και κάτω χωρίς να απαιτείται περαιτέρω προσαρμογή των λαβών (Σχήμα H3).

Για να αφαιρέσετε κάποιο από τα εξαρτήματα, ακολουθήστε τη διαδικασία που υποδεικνύεται με την αντίστροφη σειρά.

Για οδηγίες σχετικά με την τοποθέτηση των προσωπίδων V-Gard στα μοντέλα V-Gard Headgear, ανατρέξτε στις οδηγίες για το χρήστη, κωδ. 10127052, που συνοδεύουν το V-Gard Headgear.

V-Gard® Sistema di accessori per la protezione del capo

IT

Grazie per aver acquistato il sistema di accessori per la protezione del capo V-Gard.

INFORMAZIONI PER L'USO - PRIMA DELL'USO LEGGERE TUTTE LE AVVERTENZE E LE ISTRUZIONI

AVVISO **Le visiere forniscono protezione LIMITATA dagli urti agli occhi e al volto.**

Le visiere MSA sono conformi alle norme EN166:2001 (visiere eccetto quelle a rete), EN 1731:2006 (visiere a rete), ANSI/ISEA Z87.1, AS/NZS 1337, CAN/CSA Z94.3, applicabili e nella maggior parte dei casi dovrebbero essere efficaci contro frammenti volanti, trucioli, particelle, sabbia, schizzi e rischi simili. Comunque alcune condizioni quali la frantumazione di mole o dispositivi esplosivi potrebbero spaccare la lente e provocare dei seri danni alla vista e al volto. Evitare le zone dove sussiste la possibilità di un forte impatto contro la lente. Posizionare la visiera il più vicino possibile al volto per aumentare al massimo la protezione e la funzionalità del gruppo di controllo dei detriti. I materiali che possono venire a contatto con la pelle dell'utilizzatore potrebbero provocare reazioni allergiche negli individui sensibili. Una visiera bucata o graffiata riduce la protezione degli occhi e la visibilità. Eseguire ispezioni periodiche e sostituire immediatamente le parti usurate, graffiate o danneggiate. I dispositivi di protezione degli occhi da particelle ad alta velocità indossati su normali occhiali correttivi possono trasmettere gli impatti, comportando quindi un rischio per l'utilizzatore. Sostituire SEMPRE la visiera dopo aver resistito ad un impatto. Questo DPI deve essere utilizzato solo per l'uso previsto.

NON usare per sigillare o proteggersi contro altri fonti di radiazione a infrarossi salvo che la visiera MSA sia omologata per tale applicazione. NON usare per lo sport, giochi di simulazione di guerra, giochi a proiettili di vernice o attività simili. NON alterare, né modificare tali prodotti. NON esporre a livelli di calore che provocano la deformazione della visiera o del telaio. NON usare visiere in rete che possono venire a contatto con fili nudi o conduttori elettrici, e di conseguenza rimanere fulminati. NON usare visiere in rete per proteggersi contro schizzi, getti di vapore o esposizioni simili. NON usare visiere per operazioni dove si richiede più ombra di quanto marcata sulla visiera. MSA raccomanda di indossare occhiali di protezione oppure occhiali a mascherina antiurto. Gli occhiali di protezione e di sicurezza DEVONO essere conformi ai rispettivi requisiti richiesti dalla Norma EN166:2001, EN 1731:2006, ANSI/ISEA Z87.1, CSA Z94.3, o AS/NZS 1337, in funzione delle norme locali. Gli accessori V-Gard di MSA soddisfano i requisiti del regolamento (UE) 2016/425. La dichiarazione di conformità è disponibile al seguente link: https://MSAsafety.com/DoC.

Per garantire la conformità agli standard di sicurezza, usare solo visiere MSA V-Gard con montature MSA V-Gard, MSA V-Gard Headgear, paramenti MSA V-Gard e assiemi MSA V-Gard. Per la conformità alla EN: non utilizzare la protezione "debris control" con telaio per visiere non-CSA, non sagomate (vedi i codici nel certificato EN). Le visiere V-Gard con contrassegno CE devono essere utilizzate con telai V-Gard su elmetti non ventilati V-Gard, V-Gard 500, V-Gard 520, V-Gard 900 e ThermalGard.

Un uso improprio può provocare lesioni fatali, danni permanenti alla vista, o altre lesioni gravi.

INVECCHIAMENTO E OBSOLESCENZA

Esaminare visiere e montature prima dell'uso l'eventuale presenza di rotture, graffi, segni di fragilità, cambio di colorazione o aspetto opaco. Se esistono tali condizioni, il prodotto dovrebbe essere subito scartato e sostituito. MSA consiglia di sostituire questo prodotto ogni 3 anni o più spesso in caso di utilizzo intenso.

STOCCAGGIO, USO E MANUTENZIONE

Stoccare i prodotti in un luogo pulito e asciutto ad una normale temperatura ambiente lontano da calore e umidità eccesivi. Accertarsi prima dell'uso che i prodotti siano intatti e non danneggiati. Sostituire sempre le parti usurate o danneggiate.

AVVISO Pulire e disinfettare l'assieme con un sapone delicato e acqua. Pulire e disinfettare con un panno asciutto o grossolano potrebbe graffiare la visiera.

SPIEGAZIONE DELLE MARCATURE

Ogni prodotto è marcato con vari simboli di classificazione delle prestazioni che specificano anche il campo di applicazione idoneo. Prima dell'uso accertarsi che il prodotto scelto sia stato ideato per la specifica destinazione d'uso.

MONTATURA

Per ANSI-Z87.1: MSA Z87 + D3
Identificazione del produttore
Numero dello standard
Simbolo impatto nominale
Schizzi/goccioline

Per EN166:2001 (1-7) MSA EN166 3 8 9 B T 2-4/4-5/5 CE
Per EN1731:2006 (1,2,6)
(1) Identificazione del produttore
(2) Il numero dello standard
(3) Protezione contro gli schizzi
(4) Arco elettrico da corto circuito
(5) Metalli fusi e solidi caldi
(6) Maggiore robustezza e resistenza contro le particelle ad alta velocità
(S (maggiore robustezza) = 5,1m/s,
F (impatto a bassa energia) = 45m/s, B (impatto a media energia) = 120m/s,
A (impatto ad alta energia) = 190m/s)
(7) Resistenza alle particelle ad alta velocità a temperature estreme
(8) Numero massimo di scala oculare compatibile con questa montatura (applicazione UV/di saldatura/IR)
(9) Marcatura di certificazione

AVVISO **Nota per marcature EN166:2001/EN 1731:2006:**
- **Se i simboli, S, F, B, o A non sono comuni sia al visore che alla montatura allora è il livello più basso che deve essere assegnato al dispositivo di protezione degli occhi completo.**
- **Se la protezione contro le particelle ad alta velocità con temperature estreme, allora il dispositivo di protezione degli occhi dovrebbe essere marcato con la lettera T subito dopo e in combinazione con la lettera d'impatto F,B, o A. Se la lettera dell'impatto non è seguita dalla lettera T allora il dispositivo per la protezione degli occhi è utilizzato soltanto contro particelle ad alta velocità a temperatura ambiente.**
- **Una montatura è conforme alla destinazione d'uso simbolo 8 soltanto se utilizzata con una visiera contrassegnata anch'essa con il simbolo 8.**
- **Per una visiera conforme alla destinazione d'uso simbolo 9, sia la visiera che la montatura sarà contrassegnata da questo simbolo, assieme ad uno dei simboli F, B, o A.**

VISIERA

Per ANSI-Z87.1: MSA Z87 +
Identificazione del produttore
Numero dello standard
Simbolo impatto nominale
Numero di scala
(Tipo di filtro: W=saldatura, U=ultravioletti, R=infrarosso, V=tinta variabile, S=scopo speciale, X=antinebbia)

Per EN166:2001 (1-10) MSA 1 T 8-1-0 9 K N R ○ ▽
Per EN1731:2006 (2,4)
(1) Numero di scala (solo filtri)
(2) Identificazione del produttore
(3) Dati ottici (eccetto le piastre di copertura)
(4) Simbolo della forza meccanica (dove applicabile)
(S (maggiore robustezza) = 5,1m/s, F (impatto a bassa energia) = 45m/s, B (impatto a media energia) = 120m/s, A (impatto ad alta energia) = 190m/s)
(5) Resistenza alle particelle ad alta velocità a temperature estreme
(6) Simbolo di resistenza al corto circuito
Arco elettrico (dove applicabile)
(1 = GS-ET-29:2011 classe 1 4kA, 0 = trasmissione della luce classe 0 (VLT > 75%))
(7) Simbolo di inaderenza di metallo fuso e resistenza alla penetrazione di solidi caldi (dove applicabile)
(8) Simbolo di resistenza ai danni superficiali provocati da particelle fini (dove applicabile)
(9) Simbolo di resistenza all'appannamento degli oculari (dove applicabile)
(10) Simbolo della riflettanza avanzata (dove applicabile)
(11) Simbolo dell'oculare originale o di ricambio (optional)

AVVISO 1000 V **Le visiere sono testate conformemente a GS-ET-29 per la protezione dall'arco elettrico a tensioni fino a 1000 V CA e 1500 V CC. Controllare le tensioni che si possono incontrare e non superare 1000 V CA e 1500 V CC.**
Queste visiere offrono una protezione limitata contro gli effetti dell'arco elettrico come calore convettivo, alte temperature, detriti volanti e radiazioni UV.
Non utilizzare una visiera da sola quando si lavora con componenti elettrici. Utilizzare altri dispositivi di protezione isolanti a seconda dei rischi che il lavoro comporta. Gli accessori di protezione dell'udito per cuffie non sono stati testati conformemente alla normativa GS-ET-29 e non proteggono contro gli archi elettrici.
La mancata osservanza di queste avvertenze può causare lesioni gravi o mortali.

Spiegazione del numero di scala EN:
2C-1.2: Filtro UV con maggior riconoscimento dei colori, trasmissione della luce 74,4% - 100% (UV EN170)
2C-2.5: Filtro UV con maggior riconoscimento dei colori, trasmissione della luce 17,8% - 29,1% (UV EN170)
2-2: Filtro UV, trasmissione della luce 29,1% - 43,2% (UV EN170)
2-4: Filtro UV, trasmissione della luce 3,2% - 8,5% (UV EN170)
4-3 / 3: Filtro Shade 3 conforme alla EN171 (IR) e EN169 (saldatura)
4-5 / 5: Filtro Shade 5 conforme alla EN171 (IR) e EN169 (saldatura)

AVVISO **Le visiere marcate conformemente alla Norma EN166:2001 Resistenza all'arco elettrico da corto circuito (simbolo '8') NON sono state testate secondo le specifiche ASTM F2178 sulla protezione contro gli archi elettrici. Se per la vostra applicazione è necessaria la conformità NFPA 70E, usare una visiera conforme a NFPA 70E.**

I dispositivi per la protezione degli occhi in rete proteggono da impatti a bassa energia e NON proteggono contro spruzzi di liquido (compreso il metallo fuso), solidi incandescenti, rischi elettrici, raggi infrarossi e ultravioletti.

Gli oculari e le visiere in rete con contrassegno "S" non devono essere utilizzati in presenza di un rischio prevedibile di qualsiasi oggetto volante duro o tagliente. La regola non vale se il prodotto ha un contrassegno "F" o superiore.

DISPONIBILITÀ DEL PRODOTTO

Contattate il vostro distributore di zona MSA o visitare l'apposito sito web MSASafety.com per un elenco completo degli accessori disponibili per V-Gard.

ISTRUZIONI PER INDOSSARE IL DISPOSITIVO

I. Installare il gruppo di controllo dei detriti (vedi illustrazione A).
II. Installare il nastro di fermo sulla montatura universale (vedi illustrazione B).
III. Installare la visiera (vedi illustrazione C). Per le visiere LTW (0,040"/1,02 mm), il lato esterno delle fossette deve essere rivolto lontano dall'utilizzatore se correttamente installato.
IV. Installare la montatura V-Gard per cappucci intagliati MSA in fessure del casco (vedi illustrazione D).
V. Installare la montatura V-Gard per cappucci intagliati MSA su cuffie (vedi illustrazione E).
VI. Installare la montatura universale V-Gard su elmetto (vedi illustrazione F).
VII. Installare il paramento su una visiera (illustrazione G).
VIII. Regolazione del telaio V-Gard per elmetti con slot MSA (vedi Illustrazioni H1, H2 e H3). Con il telaio fissato saldamente all'elmetto, girare la manopola destra della visiera all'indietro e la manopola sinistra in avanti per allentare il cardine e consentire il sollevamento o l'abbassamento del gruppo. Sebbene le manopole possano sganciarsi dalla filettature se completamente allentate, rimarranno attaccate al telaio per impedire di smarrire i pezzi.

Per stringere il telaio una volta che la visiera si trova nel punto desiderato, girare la manopola destra in avanti e quella sinistra all'indietro. Le manopole si possono stringere completamente fino al blocco della visiera, o possono essere semplicemente strette a sufficienza in modo che la visiera rimanga saldamente in posizione, ma possa spostarsi in alto e in basso senza dover regolare nuovamente le manopole (illustrazione H3).

Per rimuovere qualsiasi componente, eseguire la procedura inversa a quanto illustrato nella figura.

Per le istruzioni sull'installazione delle visiere V-Gard sui modelli V-Gard Headgear, si prega di fare riferimento alle istruzioni per l'uso, PN 10127052, in dotazione con il V-Gard Headgear.

V-Gard® Hoofdbeschermings accessoiresysteem

NL

Hartelijk dank voor uw aankoop van V-Gard accessoires voor hoofdbescherming.

GEBRUIKSINFORMATIE - VOOR GEBRUIK ALLE WAARSCHUWINGEN EN INSTRUCTIES LEZEN!

WAARSCHUWING **Vizieren bieden uw ogen een BEPERKTE bescherming tegen slagen.**

MSA-vizieren voldoen aan EN166:2001 (vizieren met uitzondering van draadgaasvizieren), EN 1731:2006 (draadgaasvizieren), ANSI/ISEA Z87.1, AS/NZS 1337, CAN/CSA Z94.3, als van toepassing en zouden in de meeste omstandigheden effectieve bescherming bieden tegen rondvliegende fragmenten, splinters, deeltjes, zand, spattende vloeistoffen en dergelijke gevaren. Maar bepaalde omstandigheden, zoals een brekend slijpwiel of explosieven kunnen het vizier doen breken en ernstige verwondingen aan oog of gelaat veroorzaken. Vermijd daarom locaties waar het risico van zware slagen op het vizier bestaat. Plaats voor maximale bescherming het vizier zo dicht mogelijk op het gezicht, dit maximaliseert tevens de bescherming tegen binnendringende deeltjes in het masker. Materiaal waar de huid van de drager aan kan worden blootgesteld, kan allergische reacties bij mensen met een overgevoeligheid voor dergelijke stoffen veroorzaken. Een vizier met krassen of putten biedt minder oogbescherming en resulteert in een slecht zicht. Inspecteer het vizier geregeld en vervang versleten, bekraste of beschadigde delen onmiddellijk. Oogbescherming tegen deeltjes met hoge snelheid die over een standaard bril wordt gedragen kan de kracht van slagen en stoten doorgeven en zo een gevaar voor de drager vormen. ALTIJD een vizier vervangen nadat deze slagen of stoten heeft opgevangen. Dit PBM is uitsluitend bestemd voor beoogd gebruik.

NIET gebruiken bij het lassen of als bescherming tegen andere infrarood stralingsbronnen, tenzij het MSA vizier voor dergelijke toepassingen is goedgekeurd. NIET gebruiken voor sporten, gesimuleerde oorlogsspelen, verfbalspelen of dergelijke activiteiten. Deze producten NIET wijzigen of modificeren. NIET blootstellen aan hitteniveaus die vizier of frame kunnen vervormen. GEEN rastervizieren dragen waar blootstelling aan spanningvoerende draden of elektrische draden mogelijk is, vanwege het risico op elektrische schokken. GEEN rastervizieren gebruiken ter bescherming tegen spattende vloeistoffen, vloeistofstralen of dergelijke. GEEN vizieren dragen bij bewerkingen die een zwaardere verduistering vereisen dan die vermeld op het vizier. MSA raadt u aan om voor impact geschikte MSA-veiligheids-brillen te dragen onder alle vizieren. Oogbescherming en veiligheidsbril MOET voldoen aan de juiste vereisten van EN166:2001, EN 1731:2006, ANSI/ISEA Z87.1, CSA Z94.3 of AS/NZS 1337 als vereist, afhankelijk van de plaatselijke regelgeving. De V-Gard accessoires van MSA voldoen aan de voorschriften van Verordening (EU) 2016/425. De Verklaring van Overeenstemming vindt u onder de volgende link: https://MSAsafety.com/DoC.

Om compliantie met veiligheidsnormen te verzekeren moet u alleen MSA V-Gard vizieren gebruiken met MSA V-Gard frames, MSA V-Gard Headgear, MSA V-Gard kinbeschermers en MSA V-Gard combinaties van onderdelen. Voor EN-overeenstemming: gebruik geen bescherming tegen binnendringende deeltjes bij niet-CSA, contourloze vizieren (zie onderdeelnummers in EN-certificaat). V-Gard-vizieren met Ce-markering moeten worden gebruikt met V-Gard-frames op niet-geventileerde V-Gard-, V-Gard 500-, V-Gard 520-, V-Gard 900- en Thermalgard-helmen.

Verkeerd gebruik kan resulteren in overlijden, verminderd zicht, of een andere ernstige verwonding.

SLIJTAGE EN VEROUDERING

Onderzoek vizieren en houders voor elk gebruik op scheurtjes, krassen, brosheid, breukpatronen, ontkleuring of kalkachtig uiterlijk. Als een van deze omstandigheden van toepassing is, moet het product onmiddellijk worden afgevoerd en vervangen. MSA adviseert het product om de 3 jaar of vaker bij intensief gebruik, te vervangen.

OPSLAG, GEBRUIK EN ONDERHOUD

De producten schoon en droog opslaan bij normale kamertemperatuur, uit de buurt van extreme hitte en vocht. Zorg ervoor dat de producten intact en onbeschadigd zijn. Altijd versleten of beschadigde delen vervangen.

LET OP Assemblage reinigen en desinfecteren met zachte zeep en water. Reinigen en desinfecteren met een droge of grove doek zal krassen op het vizier veroorzaken.

VERKLARING VAN DE MARKERINGEN

Ieder product is gemarkeerd met andere classificatiesymbolen die ook het geschikte toepassingsgebied aangeven. Vóór gebruik moet u zorgen dat het gekozen product geschikt is voor de specifieke werksituatie.

FRAME

Voor ANSI-Z87.1: MSA Z87 + D3
Identificatie van fabrikant
Nummer van de norm
Symbool slagveiligheidsnorm
Spetters/druppel

Voor EN166:2001 (1-7) MSA EN166 3 8 9 B T 2-4/4-5/5 CE
Voor EN1731:2006 (1,2,6)
(1) Identificatie van de fabrikant
(2) Het nummer van de norm
(3) Bescherming tegen vloeistof spetters
(4) Kortsluiting elektr. boogontlading
(5) Gesmolten metalen en hete vaste stoffen
(6) Verhoogde robuustheid en weerstand tegen deeltjes met hoge snelheid
(S (verhoogde robuustheid) = 5,1m/s,
F (impact met weinig energie) = 45m/s, B (impact met gemiddelde energie) = 120m/s,
A (impact met hoge energie) = 190m/s)
(7) Weerstand tegen deeltjes met hoge snelheid bij extreme temperaturen
(8) Hoogste oculaire schaalnummer met de compatibel is met dit montuur (uv/lassen/IR-toepassing)
(9) Certificeringsteken

WAARSCHUWING **Opmerking over EN166:2001/EN 1731:2006 markeringen:**
- **Als de symbolen S, F, B of A niet op het vizier als op het frame staan dan moet het lagere niveau worden toegekend aan de gehele oogbescherming.**
- **Als bescherming tegen deeltjes met hoge snelheden bij extreme temperaturen moet de gekozen oogbescherming gemarkeerd zijn met de letter T, onmiddellijk volgend op en in combinatie met de slagvastheid letter F, B of A. Als na de letter voor impact geen letter T staat, mag de oogbescherming alleen worden gebruikt tegen deeltjes met hoge snelheid bij kamertemperatuur.**
- **Een frame voldoet alleen aan toepassingsgebied 8 als deze samen met een vizier wordt gebruikt waarop ook symbool 8 is gemarkeerd.**
- **Als een vizier geschikt moet zijn voor veldgebruik, symbool 9, moeten het vizier en het frame zijn gemarkeerd met dit symbool in combinatie met de symbolen F, B of A.**

VIZIER

Voor ANSI-Z87.1: MSA Z87 +
Identificatie van fabrikant
Nummer van de norm
Symbool slagveiligheidsnorm
Schaalnummer
(Filtertype: W=Lassen, U=Ultraviolet, R=Infrarood, V=VariabeleTint, S=Speciaal Doeleinde, X=Anticondens)

Voor EN166:2001 (1-10) MSA 1 T 8-1-0 9 K N R ○ ▽
Voor EN1731:2006 (2,4)
(1) Schaalnummer (alleen filters)
(2) Identificatie van fabrikant
(3) Optische data (m.u.v. afdekplaten)
(4) Symbool voor mechanische sterkte (waar van toepassing)
(S (verhoogde robuustheid) = 5,1m/s, F (impact met weinig energie) = 45m/s, B (impact met gemiddelde energie) = 120m/s, A (impact met hoge energie) = 190m/s)
(5) Weerstand tegen deeltjes met hoge snelheid bij extreme temperaturen
(6) Symbool voor weerstand tegen kortsluiting
Elek. boogontlading (indien van toepassing)
(1 = GS-ET-29:2011 klasse 1 4kA, 0 = lichttransmissieklasse 0 (VLT > 75%))
(7) Symbool voor niet hechten van gesmolten metaal en weerstand tegen doordringen van hete vaste stoffen (indien van toepassing)
(8) Symbool voor weerstand tegen oppervlakbeschadiging door fijne deeltjes (indien van toepassing)
(9) Symbool voor weerstand tegen beslaan van oculairs (indien van toepassing)
(10) Symbool voor versterkte reflectie (indien van toepassing)
(11) Symbool voor origineel of vervanging oculair (optioneel)

WAARSCHUWING 1000 V **Vizieren worden getest conform GS-ET-29 op bescherming tegen vlambogen bij spanningen tot en met 1000 V AC en 1500 V DC. Ga na welke spanningen u kunt tegenkomen en overschrijd 1000 V AC en 1500 V DC niet.**
Vizieren bieden beperkte bescherming tegen effecten van vlambogen, zoals convectiewarmte, hoge temperaturen, rondvliegend vuil en uv-straling.
Bij het werken aan onder spanning staande elektrische componenten is gebruik van alleen een vizier niet voldoende. Gebruik ook andere isolerende beschermingsmiddelen afhankelijk van de risico's die het werk met zich meebrengt. Accessoires voor gehoorbescherming met oorkappen zijn niet getest conform GS-ET-29 en bieden geen bescherming tegen vlambogen.
Het niet opvolgen van deze waarschuwingen kan leiden tot ernstig letsel of de dood.

Verklaring nummers EN-schaal:
2C-1.2: UV-filter met versterkte kleurherkenning, lichtdoorlating 74,4% - 100% (UV EN170)
2C-2.5: UV-filter met versterkte kleurherkenning, lichtdoorlating 17,8% - 29,1% (UV EN170)
2-2: UV-filter, lichtdoorlating 29,1% - 43,2% (UV EN170)
2-4: UV-filter, lichtdoorlating 3,2% - 8,5% (UV EN170)
4-3/3: Kleur 3 filter volgens EN171 (IR) en EN169 (lassen)
4-5/5: Kleur 5 filter volgens EN171 (IR) en EN169 (lassen)

WAARSCHUWING **Vizieren gemarkeerd als EN166:2001 weerstand tegen elektrische kortsluitboogontlading (symbool '8') zijn NIET getest volgens ASTM F2178 specificaties voor bescherming tegen elektrische boogontlading. Als compliantie met NFPA 70E voor uw toepassing is vereist, moet u een vizier gebruiken dat voldoet aan NFPA 70E.**

Beschermers van geweven metaaldraad bieden bescherming tegen slagen of stoten met weinig energie en beschermen NIET tegen spatten (waaronder gesmolten metaal), hete, vaste stoffen, elektrische gevaren, infrarood en UV-straling.

Veiligheidsbrillen en vizieren van geweven metaaldraad gemarkeerd met "S" mogen niet worden gebruikt als er een reëel gevaar voor harde of scherpe rondvliegende deeltjes bestaat. Dit geldt niet als het product gemarkeerd is met "F" of hoger.

VERKRIJGBAARHEID PRODUCT

Neem contact op met uw MSA-dealer of met MSASafety.com voor een volledige lijst met V-Gard accessoires.

PASINSTRUCTIES

I. Installatie van de bescherming tegen binnendringende deeltjes (zie illustratie A).
II. Installatie van de draagband op het V-Gard universele frame (zie illustratie B).
III. Het vizier installeren (zie illustratie C). Bij LTW-vizieren (0,040"/1,02 mm) wijst de buitenkant van deukjes bij goede bevestiging van de drager af.
IV. Installatie van V-Gard frame voor MSA helmen met slotgaten in de helmslotgaten (zie illustratie D).
V. Installatie van V-Gard frame voor MSA helmen met slotgaten op oorbescherming (zie illustratie E).
VI. Installatie van V-Gard universeel frame aan helm (zie illustratie F).
VII. Installatie van kinbescherming op vizier (illustratie G).
VIII. Instellen van het V-Gard frame voor MSA-petten (zie illustraties H1, H2 en H3). Bevestig het frame stevig op de helm en draai de rechter draaiknop voor aanpassing van het vizier naar achteren en de linker knop naar voren om het draaipunt los te maken zodat de assemblage omhoog en omlaag gezet kan worden. Hoewel de knoppen los kunnen komen uit de schroefdraad wanneer ze volledig losgedraaid worden, blijven ze aan het frame zitten om te voorkomen dat onderdelen zoek raken.

Om het frame vast te zetten, wanneer het vizier in de gewenste positie zit, draait u de rechter draaiknop naar voren en de linker draaiknop naar achteren. De knoppen kunnen volledig vastgedraaid worden zodat het vizier niet meer bewegen kan, of voldoende vastgedraaid worden zodat het vizier op zijn plek blijft zitten, maar nog wel omhoog/omlaag gebracht kan worden zonder knoppen verder te gebruiken (illustratie H3).

Voor verwijdering van een component de bevestigingsprocedure omgekeerd uitvoeren.

Lees de instructies in de gebruiksaanwijzing ond.nr. 10127052 die bij de V-Gard Headgear wordt geleverd voor het plaatsen van V-Gard vizieren op V-Gard Headgear modellen.

V-Gard® Utstyrssett for hodevern

NO

Takk for at du har kjøpt V-Gard utstyrssett for hodevern.

BRUKERINFORMASJON - LES ALLE ADVARSLER OG INSTRUKSJONER FØR BRUK

ADVARSEL **Visir gir BEGRENSET støtbeskyttelse mot øyne og ansikt.**

MSA-visirer er i samsvar med EN166:2001 (visirer unntatt nettingvisirer), EN 1731:2006 (nettingvisirer), ANSI/ISEA Z87.1, AS/NZS 1337, CAN/CSA Z94.3, som relevant, og i de fleste situasjoner skal de være effektive mot flygende fragmenter, fliser, partikler, sand, sprut og lignende farer. Men enkelte forhold som for eksempel slipeskiver som vibrerer eller eksplosive enheter kan knuse linsen og forårsake alvorlige øye- eller ansikts-skader. Unngå områder hvor det er fare for alvorlige støt mot linsen. Plasser visiret så nær ansiktet som mulig for å oppnå maksimal beskyttelse og funksjon av ruskkontrollenheten skal fungere. Materialer som kan komme i kontakt med brukerens huden, kan forårsake allergiske reaksjoner hos utsatte individer. Hakket eller ripet visir reduserer beskyttelsen av øyet og synet. Undersøk rutinemessig og bytt slitte, oppskrapte eller skadede deler umiddelbart. Øyebeskyttelse for bruk mot høyhastighetspartikler som brukes over vanlige briller kan overføre støt, og dermed medføre fare for brukeren. Bytt ALLTID visir etter at det er blitt utsatt for et støt. Dette personlige verneutstyret er kun for beregnet bruk.

Må IKKE brukes til sveising eller for å beskytte mot infrarøde strålingskilder med mindre MSA visir er godkjent for slik bruk. Må IKKE brukes til idrett, simulering av krigsspill, paintball eller lignende aktiviteter. Disse produktene må IKKE endres eller modifiseres. Må IKKE eksponeres for varmenivåer som fører til at visiret eller rammen deformeres. IKKE bruk nettingvisir hvor man kan komme i kontakt med strømførende kabler eller elektriske ledere, da man kan få elektrisk støt. IKKE bruk nettingvisir som beskyttelse mot væskesprut, høytrykkssprut eller lignende eksponeringer. IKKE bruk visir til operasjoner hvor det kreves sterre skygge enn det som er merket på visiret. MSA anbefaler å bruke støt-klassifiserte MSA briller eller vernebriller under alle visirer. Vernebriller og sikkerhetsbriller MÅ være i samsvar med gjeldende krav i EN166:2001, EN 1731:2006, ANSI/ISEA Z87.1, CSA Z94.3, eller AS/NZS 1337 hvor relevant, avhengig av lokale forskrifter. MSAs tilbehør til V-Gard oppfyller kravene i EU-forordning 2016/425. EF-samsvarserklæring finnes ved å følge denne lenken: https://MSAsafety.com/DoC.

For å sikre samsvar med sikkerhetsstandarder, må det kun brukes MSA V-Gard visirer med MSA V-Gard rammer, MSA V-Gard Headgear, MSA V-Gard hakebeskyttelser, og MSA V-Gard enheter. For EN-samsvar: Ikke bruk sprutbeskyttelse med ramme for ikke-CSA-visir uten kontur (se delenumre i EN-sertifikat). V-Gard visirer som er CE-merket må brukes sammen med V-Gard rammer på ikke-ventilerte V-Gard, V-Gard 500, V-Gard 520, V-Gard 900 og Thermalgard hjelmer.

Feil bruk kan føre til dødsfall, permanent svekkelse av synet eller andre alvorlige skader.

ALDRING OG UKURANS

Undersøk visirer og rammer for sprekker, skraper, skjørhet, overflateskader, misfarging eller krittaktig utseende. Hvis noen av disse forholdene eksisterer, skal produktet umiddelbart kasseres og byttes. MSA anbefaler at man skifter produktet hvert 3. år eller oftere ved intens bruk.

LAGRING, BRUK OG VEDLIKEHOLD

Oppbevar produktene rene og tørre ved normal romtemperatur, unna kraftig varme og fuktighet. Før bruk må man forsikre seg om at produktene er intakte og uskadet. Du skal alltid skifte ut slitte eller skadete deler.

LES DETTE Rengjør og desinfiser enheten med mildt såpevann. Rengjøring og desinfisering med tørr eller grov klut vil lage riper i visiret.

FORKLARING AV MERKINGER

Hvert produkt er merket med forskjellige ytelsesklassifiseringssymboler som også angir egnet bruksområde. Før bruk må man forsikre seg om at det valgte produktet er konstruert for den bestemte arbeidssituasjonen.

RAMME

For ANSI-Z87.1: MSA Z87 + D3
Produsentidentifikasjon
Nummer på standard
Symbol for nominell slagfasthet
Sprut/Dråpe

For EN166:2001 (ALL) MSA EN166 3 8 9 B T 2-4/4-5/5 CE
For EN1731:2006 (1,2,6)
(1) Produsentidentifikasjon
(2) Nummer på standarden
(3) Beskyttelse mot væskesprut
(4) Kortslutningslysbue
(5) Smeltede metaller og varmt tørrstoff
(6) Økt robusthet og motstand mot høyhastighetpartikler
(S (økt motstandsdyktighet) = 5,1 m/s,
F (støt av lav styrke) = 45 m/s, B (støt av middels styrke) = 120 m/s,
A (støt av høy styrke) = 190 m/s)
(7) Motstand mot partikler i høy hastighet ved ekstreme temperaturer
(8) Høyeste okularskala som passer til denne rammen (bruk av UV/sveising/IR)
(9) Sertifiseringsmerke

ADVARSEL **Merknad for EN166:2001/EN 1731:2006 merkinger:**
- **Hvis symbolene S, F, B eller A ikke er felles både for visiret og rammen, er det det lavere nivået som skal tilordnes til den komplette øyebeskyttelsen.**
- **Hvis beskyttelse mot høyhastighetspartikler ved ekstreme temperaturer, skal den valgte øyebeskyttelsen være merket med bokstaven T umiddelbart etter og i forbindelse med slagfasthets-bokstaven F, B eller A. Hvis slagfasthetsbokstaven ikke etterfølges av bokstaven T, skal øyebeskyttelsen bare brukes mot høyhastighetspartikler ved romtemperatur.**
- **En ramme er i samsvar med bruksområdesymbolet 8 bare når den brukes med visir som også er merket med symbolet 8.**
- **For at et visir skal samsvare med bruksområde symbol 9, skal både visiret og rammen merkes med dette symbolet, sammen med et av symbolene F, B eller A.**

VISIR

For ANSI-Z87.1: MSA Z87 +
Produsentidentifikasjon
Nummer på standard
Symbol for nominell slagfasthet
Skalanummer
(Filtertype: W=sveising, U=ultrafiolett, R=infrared, V=VariableTone, S=spesialformål, X=anti-dugg)

For EN166:2001 (1-10) MSA 1 T 8-1-0 9 K N R ○ ▽
For EN1731:2006 (2,4)
(1) Skalanummer (kun filtre)
(2) Produsentidentifikasjon
(3) Optiske data (unntatt for dekselplater)
(4) Symbol for mekanisk styrke (hvis relevant)
(S (økt motstandsdyktighet) = 5,1 m/s, F (støt av lav styrke) = 45 m/s, B (støt av middels styrke) = 120 m/s, A (støt av høy energi) = 190 m/s)
(5) Motstand mot partikler i høy hastighet ved ekstreme temperaturer
(6) Symbol for motstand mot kortslutning
Lysbue (hvis relevant)
(1 = GS-ET-29:2011 klasse 1 4kA, 0 = lystransmisjon klasse 0 (VLT > 75 %))
(7) Symbol for ikke-klebing av smeltet metall og motstand ingen inntrengning av varmt tørrstoff (hvis relevant)
(8) Symbol for motstand mot overflateskade av fine partikler (hvis relevant)
(9) Symbol for motstand mot dugg på okularer (hvis relevant)
(10) Symbol for økt refleksjon (hvis relevant)
(11) Symbol for opprinnelig eller reserveokular (tilleggsutstyr)

ADVARSEL 1000 V **Visirer testes per GS-ET-29 for lysbuebeskyttelse ved spenninger opp til 1000 V AC og 1500 V DC. Kontroller spenningene som sannsynligvis vil oppstå, og ikke overskrid 1000 V AC og 1500 V DC.**
Visirer gir begrenset beskyttelse mot lysbueeffekter, som konveksjonsvarme, høye temperaturer, flygende rusk og UV-stråling.
Når man arbeider med strømførende komponenter, kan man ikke bruke bare visir. Bruk annet isolerende verneutstyr i henhold til risikoen som er forbundet med arbeidet. Tilbehør til hørselsvern er ikke testet opp mot GS-ET-29 og gir ikke beskyttelse mot lysbue.
Hvis disse advarslene ikke følges, kan det føre til alvorlig personskade eller dødsfall.

EN Skalanummerforklaring:
2C-1.2: UV-filter med forbedret fargegjenkjenning, lysgjennomtrenging 74,4% - 100% (UV EN170)
2C-2.5: UV-filter med forsterket fargegjenkjenning, Lysgjennomtrenging 17,8 % - 29,1 % (UV EN170)
2-2: UV-filter, lysgjennomtrenging 29,1% - 43,2% (UV EN170)
2-4: UV-filter, lysgjennomtrenging 3,2% - 8,5% (UV EN170)
4-3 / 3: Tone 3-filter iht. EN171 (IR) og EN169 (sveising)
4-5 / 5: Tone 5-filter iht. EN171 (IR) og EN169 (sveising)

ADVARSEL **Visirer som er merket slik at de oppfyller EN166:2001 Motstand overfor kortslutningslysbue (symbol '8') er IKKE testet iht. ASTM F2178 spesifikasjoner for lysbuebeskyttelse. Hvis overensstemmelse med NFPA 70E er nødvendig for applikasjonen din, bruker du et visir som er konstruert for å oppfylle NFPA 70E.**

Øyevern av netting er beskyttelse mot lavenergistøt og beskytter IKKE mot væskesprut (inkludert smeltet metall), varme fast stoffer, elektrisk fare, infrarød og ultrafiolett stråling.

Nettingokularer og -visirer merket "S" skal ikke brukes når det er en forutsigbar risiko for harde eller skarpe flygende gjenstander. Dette gjelder ikke hvis produktet er merket "F" eller høyere.

PRODUKTTILGJENGELIGHET

Kontakt din lokale MSA-distributør eller besøk MSASafety.com for en komplett liste over tilgjengelig V-Gard-tilbehør.

TILPASSINGSINSTRUKSER

I. Installere ruskkontrollenheten (se ill. A).
II. Installere holderbåndet på V-Gard universalrammen (se ill. B).
III. Installere visiret (se illustrasjon C). For LTW (0,040"/1,02 mm)-visir skal utsiden av fordypningene vende bort fra brukeren for at det skal være korrekt installert.
IV. Installere V-Gard ramme for MSA deksler med spor til hjelmspor (se ill. D).
V. Installere V-Gard ramme for MSA deksler med spor til ørekklokker (se ill. E).
VI. Installere V-Gard universalramme til hjelm (se ill. F).
VII. Installere hakebeskyttelsen til et visir (ill. G).
VIII. Justere V-Gard-rammen for MSA-hjelmer med spor (se ill. H1, H2 og H3). Når rammen sitter godt festet til hjelmen, vrir du høyre visirjusteringsknott bakover og venstre knott forover for å løsne hengslene slik at enheten kan heves og senkes. Selv om knottene kan løsne fra hengslene når de er helt løsnet, forblir de festet til rammen for å forhindre at delene faller av og forsvinner.

For å stramme rammen når visiret er i ønsket posisjon vrir du høyre hengselknott framover og venstre hengselknott bakover. Knottene kan strammes helt til visiret ikke lenger beveger seg, eller bare strammes så mye at visiret holder seg i stilling, men kan beveges opp og/eller ned uten at man må justere knottene ytterligere (ill. H3).

For å fjerne komponenter utfører du gjeldende prosedyre i omvendt rekkefølge.

For instruksjoner om hvordan du installerer V-Gard visirer på V-Gard Headgear-modeller, se bruksanvisningen PN 10127052 som fulgte med V-Gard Headgear.

V-Gard® Head Protection Accessory System User Instructions

USA GB ZA User Instructions
DE Gebrauchsanleitung
DK Brugsanvisning
ES Instrucciones para el usuario
FI Käyttöohjeet
FR Instructions d'utilisation
GR Οδηγίες Χρήσης
IT Istruzioni per l'uso
NL Gebruiksinstructies
NO Bruksanvisning
PT Instruções de utilização
SE Användarinstruktioner
BG Ръководство на потребителя
CZ Návod k použití
HU Felhasználói utasítások
KZ Пайдалану нұсқаулары
PL Instrukcja obsługi
RU Инструкции для пользователя
SK Návod na použivanie
UA Інструкції з використання
LT Instrukcijos vartotojui
LV Lietošanas pamācība
EE Kasutusjuhend
RO Instrucțiuni de utilizare
BR Instruções do usuário
CN 用户使用
JP 取扱説明書

For EU certified configurations (EN 166:2001/EN 170:2002): 10115836, 10115837, 10115863, 10114949, 10115844, 10115853, 10115845
For EU certified configurations (EN 166:2001): 10115855, 10115856, 10115861
For EU certified configurations (EN 166:2001/EN 169:2003/EN 171:2002): 10115859, 10115860, 10115861, 10115862
ALIENOR Certification (Notified Body No. 2754) 21, rue Albert Einstein ZA du Sanital 86100 CHATELLERAULT, France
CE Supervision Module D (10115840, 10114949, 10114950, 10115844, 10115853)
APAVE SUDEUROPE SAS (ID number 0082) 8 rue Jean-Jacques Vernazza, CS 60193, 13322 Marseille Cedex 16, France

PATENT NO. US9, 125, 448

For UKCA Certified Configurations: (10154949, 10154950):
UKCA Module B:
SATRA Technology Centre Ltd (ID number 0321), Wyndham Way, Telford Way, KETTERING, Northamptonshire NN16 8SD
UKCA Supervision Module D:
Product Assessment and Reliability Centre Limited (ID number 8509), Unit 4 Alverdiscott Road Industrial Estate, Bideford, Devon, EX39 4LQ

ANSI and CSA Certificate Holder
MSA Innovation, LLC
1000 Cranberry Woods Drive
Cranberry Township, PA 16066, USA

Manufacturer
Product of US
MSA Innovation, LLC
1000 Cranberry Woods Drive
Cranberry Township, PA 16066, USA

CE Certificate Holder
MSA Europe GmbH
Schlüsselstrasse 12
8645 Rapperswil-Jona
Switzerland
www.MSAsafety.com

PPE 2016/425 EU Manufacturer
MSA Europe GmbH
Schlüsselstrasse 12
8645 Rapperswil-Jona
Switzerland
www.MSAsafety.com

EAC Certificate Holder
OOO "MCA Сейфети"
Походный проезд, 14
125373 Москва
Российская Федерация

For More Information, call 1-800-MSA-2222 or Visit Our Website at www.MSAsafety.com
The Declaration of Conformity can be found online at www.MSAsafety.com (V-Gard Accessories product pages, Approvals)

MSA The Safety Company

MSA INNOVATION, LLC
CRANBERRY TWP., PENNSYLVANIA, U.S.A. 16066

WT 2209 (L) Rev. 14 © MSA 2022 Prnt Spec. 10000005196 (U) Mat. 10115333
CR 800000055669 Doc. 10115333

Sistema de acessórios de protecção da cabeça V-Gard®

PT

Obrigado por adquirir os acessórios de protecção da cabeça V-Gard.

INFORMAÇÕES PARA OS UTILIZADORES - ANTES DE UTILIZAR, LEIA TODOS OS AVISOS E INSTRUÇÕES

AVISO **Os visores proporcionam uma protecção LIMITADA contra o impacto aos olhos e à cara.**

As viseiras da MSA cumprem com as normas EN166:2001 (exceto viseiras com rede), EN 1731:2006 (viseiras com rede), ANSI/ISEA Z87.1, AS/NZS 1337, CAN/CSA Z94.3, conforme aplicável, e, na maioria das circunstâncias, são eficazes contra projecção de fragmentos, lascas, partículas, areia, salpicos e perigos semelhantes. Contudo, algumas situações, como a quebra de mós ou a explosão de dispositivos, podem partir a lente e provocar ferimentos graves nos olhos e na cara. Evite áreas onde existe risco de grandes impactos na lente. Posicione o visor o mais próximo possível da cara para maximizar a protecção e a funcionalidade do conjunto de controlo de detritos. Os materiais que possam entrar em contacto com a pele dos utilizadores podem provocar reacções alérgicas nas peles mais sensíveis. Um visor picado ou com riscos proporciona uma menor protecção aos olhos e menor visibilidade. Inspecione regularmente e substitua de imediato as peças gastas, riscadas ou danificadas. As proteções oculares contra as partículas a alta velocidade colocadas sobre armações oftalmológicas convencionais podem produzir impacto, causando assim riscos para o utilizador. Substitua SEMPRE o visor, depois de este sofrer um impacto. Este EPI destina-se apenas à utilização prevista.

NÃO utilize como protecção para soldadura ou contra outras fontes de radiação infravermelha, a menos que o visor MSA esteja aprovado para essa aplicação. NÃO utilize para desportos, jogos de guerra, jogos de paintball ou actividades semelhantes. NÃO altere estes produtos. NÃO exponha a níveis de calor que deformem o visor ou a armação. NÃO utilize visores de rede onde possa ocorrer contacto com fios ou condutores eléctricos sem tensão, pois pode ocorrer um choque eléctrico. NÃO utilize visores de rede para proteger contra salpicos, jactos de líquidos ou elementos semelhantes. NÃO utilize os visores em operações para as quais é preciso um tom mais escuro.
Por baixo de todos os visores, a MSA recomenda utilizar óculos normais ou panorâmicos da MSA com classificação anti-impacto. Os óculos de protecção DEVE Mestar em conformidade com os requisitos apropriados das normas EN166:2001, EN 1731:2006, ANSI/ISEA Z87.1, CSA Z94.3 ou AS/NZS 1337, conforme necessário, dependendo dos regulamentos locais. Os acessórios V-Gard da MSA cumprem os requisitos do Regulamento (UE) 2016/425. A Declaração de Conformidade pode ser consultada através da seguinte hiperligação: https://MSAsafety.com/DoC.

Para garantir a conformidade com as normas de segurança, utilize os visores MSA V-Gard apenas com as armações MSA V-Gard, MSA V-Gard Headgear, protectores de queixo MSA V-Gard e conjuntos MSA V-Gard. Para conformidade com as normas EN: não utilize controlo de detritos com armação para visores sem contorno, não aprovadas pela CSA (consulte referências no certificado EN). Os visores V-Gard marcados com CE têm de ser utilizados com armações V-Gard em capacetes sem ventilação V-Gard, V-Gard 500, V-Gard 520, V-Gard 900 e Thermalgard.

A má utilização pode resultar em morte, lesões permanentes nos olhos e outros ferimentos graves.

ENVELHECIMENTO E OBSOLESCÊNCIA

Antes de cada utilização, examine os visores e as armações e verifique se têm fissuras, riscos ou descoloração, se estão quebradiços, se apresentam fendas ou se estão com aspecto esbranquiçado.Se apresentar qualquer uma destas condições, o produto deve ser imediatamente eliminado e substituído. A MSA recomenda a substituição do produto a cada 3 anos, ou mais frequentemente, em caso de utilização intensa.

ARMAZENAMENTO, UTILIZAÇÃO E MANUTENÇÃO

Armazene os produtos limpos e secos, à temperatura ambiente normal, longe de calor e humidade em excesso. Certifique-se de que os produtos estão intactos e sem danos antes de os utilizar. Sempre substitua peças desgastadas ou danificadas.

AVISO Limpe e desinfete o conjunto com sabão suave e água. O visor ficará riscado se o limpar e desinfetar a seco ou com um pano áspero.

EXPLICAÇÃO DAS MARCAS

Todos os produtos estão marcados com diferentes símbolos de classificação do desempenho, que também especificam qual o campo de utilização indicado. Antes de utilizar o produto, certifique-se de que foi concebido para o tipo de trabalho específico.

ARMAÇÃO

Para a norma ANSI-Z87.1: MSA Z87 + D3
Identificação do fabricante
Número da norma
Símbolo da classificação de impacto
Salpicos/gotas

Para a norma EN166:2001 (1-7) MSA EN166 3 8 9 B T 2-4/4-5/5 CE
Para a norma EN1731:2006 (1,2,6)
(1) Identificação do fabricante
(2) O número da norma
(3) Proteção contra salpicos líquidos
(4) Arco elétrico devido a curto-circuito
(5) Metais derretidos e sólidos quentes
(6) Resistência e robustez elevadas contra partículas a alta velocidade
(S (Robustez elevada) = 5,1 m/s,
F (Impacto de baixa energia) = 45m/s, B (Impacto de energia média) = 120 m/s,
A (Impacto de energia elevada) = 190 m/s)
(7) Resistência contra partículas a alta velocidade, a temperaturas extremas
(8) Escala ocular mais elevada compatível com esta armação (aplicação de UV/soldadura/infravermelho)
(9) Marca de certificação

AVISO **Relativamente às marcas da norma EN166:2001/EN 1731:2006, deve ter em atenção o seguinte:**
- **Se os símbolos S, F, B ou A não forem comuns ao visor e à armação, o nível mais baixo deve ser atribuído ao conjunto de protecção para os olhos.**
- **Se procura protecção contra partículas a alta velocidade, a temperaturas extremas, então a protecção para os olhos deve ter a letra T imediatamente a seguir à letra de impacto F, B ou A. Se a letra de impacto não for seguida pela letra T, a proteção ocular só deve ser utilizada contra partículas a alta velocidade à temperatura ambiente.**
- **Uma armação respeita o símbolo 8 do domínio de utilização apenas quando usada com uma viseira que também esteja marcada com o símbolo 8.**
- **Para que um visor esteja em conformidade com o símbolo de campo de utilização 9, tanto o visor com a armação têm de estar marcados com este símbolo e com um dos símbolos F, B ou A.**

VISOR

Para a norma ANSI-Z87.1: MSA Z87 +
Identificação do fabricante
Número da norma
Símbolo da classificação de impacto
Escala
(tipo de filtro: W = soldadura, U = ultravioleta, R = infravermelhos, V = cor variável, S = finalidades especiais, X=Anti-embaciamento)

Para a norma EN166:2001 (1-10) MSA 1 T 8-1-0 9 K N R ○ ▽
Para a norma EN1731:2006 (2,4)
(1) Escala (apenas filtros)
(2) Identificação do fabricante
(3) Dados ópticos (exceto para as placas de proteção)
(4) Símbolo da força mecânica (quando aplicável)
(S (Robustez elevada) = 5,1 m/s, F (Impacto de baixa energia) = 45 m/s, B (Impacto de energia média) = 120 m/s, A (Impacto de energia elevada) = 190 m/s)
(5) Resistência contra partículas a alta velocidade, a temperaturas extremas
(6) Símbolo da resistência a arco elétrico devido a curto-circuito (quando aplicável)
(1 = GS-ET-29:2011 Classe 1 4kA, 0 = Transmissão luminosa de Classe 0 (VLT > 75%))
(7) Símbolo da não aderência de metal derretido e da resistência à penetração de sólidos quentes (quando aplicável)
(8) Símbolo da resistência a danos na superfície provocados por partículas finas (quando aplicável)
(9) Símbolo da resistência ao embaciamento dos visores oculares (quando aplicável)
(10) Símbolo de refletividade melhorada (quando aplicável)
(11) Símbolo de visor ocular original ou de substituição (opcional)

AVISO 1000 V **As viseiras são testadas por cada GS-ET-29 para proteção contra o arco elétrico a tensões até 1000 V AC e 1500 V DC. Verifique as tensões que poderão ser encontradas e não excedam os 1000 V AC e 1500 V DC.**
As viseiras fornecem proteção limitada contra os efeitos do arco elétrico, tais como o calor por convecção, as temperaturas elevadas, a projeção de detritos e a radiação UV.
Ao trabalhar com componentes elétricos sob tensão, não pode usar apenas uma viseira. Use outro equipamento de proteção isolante, de acordo com os riscos inerentes ao trabalho. Os acessórios dos abafadores de ruídos para proteção auditiva não foram testados para GS-ET-29 e não oferecem proteção contra o arco elétrico.
O incumprimento destas advertências pode causar ferimentos graves ou a morte.

Explicação do número da escala EN
2C-1.2: filtro UV com reconhecimento de cores melhorado e transmissão de luz de 74,4% a 100% (UV EN170)
2C-2.5: Filtro UV com reconhecimento melhorado das cores, transmissão de luz entre 17,8% e 29,1% (UV EN170)
2-2: filtro UV com transmissão de luz de 29,1% a 43,2% (UV EN170)
2-4: filtro UV com transmissão de luz de 3,2% a 8,5% (UV EN170)
4-3/3: filtro fumado 3 em conformidade com as normas EN171 (IR) e EN169 (soldadura)
4-5/5: filtro fumado 5 em conformidade com as normas EN171 (IR) e EN169 (soldadura)

AVISO **Os visores que estão marcados como resistentes a arco eléctrico devido a curto-circuito (símbolo "8"), conforme a norma EN166:2001, NÃO foram testados para protecção contra arcos eléctricos segundo as especificações da norma ASTM F2178. Se a sua aplicação exigir conformidade com a norma NFPA 70E, utilize um visor concebido para cumprir com a norma NFPA 70E.**

As proteções oculares de rede são protetores de baixo impacto e não protegem contra salpicos (incluindo metal derretido), sólidos quentes, perigos elétricos e radiação infravermelha e ultravioleta.

As proteções oculares de rede e os visores marcados com a letra "S" não devem ser utilizados quando existir o risco de projeção de objetos rígidos ou afiados. Isso não se aplica se o produto estiver marcado com um "F" ou uma letra superior.

DISPONIBILIDADE DO PRODUTO

Contacte o seu distribuidor MSA local ou a MSASafety.com para obter uma lista completa dos acessórios V-Gard disponíveis.

INSTRUÇÕES DE AJUSTE

I. Instalação do conjunto de controlo de detritos (consulte a ilustração A).
II. Instalação da fita de retenção na armação universal V-Gard (consulte a ilustração B).
III. Instalação do visor (consulte a ilustração C). Para os visores LTW (0,040 pol./1,02 mm), a instalação correta pressupõe que o lado exterior das ondulações esteja virado para o lado contrário ao do utilizador.
IV. Instalação da armação V-Gard para capacetes MSA com ranhuras nas ranhuras (consulte a ilustração D).
V. Instalação da armação V-Gard para capacetes MSA com ranhuras nos abafadores de ruídos (consulte a ilustração E).
VI. Instalação da armação universal V-Gard num capacete (consulte a ilustração F).
VII. Instalação do protector de queixo num visor (ilustração G).
VIII. Ajustar a armação V-Gard para capacetes MSA com ranhuras (consulte as ilustrações H1, H2 e H3). Com a armação bem fixa ao capacete, rode o botão direito de ajuste do visor para trás e o botão esquerdo para a frente para soltar o eixo e permitir subir ou descer o conjunto. Apesar de os botões se poderem soltar das roscas quando estiverem completamente soltos, continuam unidos à armação para evitar a perda de peças.
Para apertar a armação quando o visor se encontrar na posição pretendida, rode o botão rotativo direito para a frente e o botão rotativo esquerdo para trás. Os botões podem ser apertados completamente até o visor deixar de poder deslocar-se, ou simplesmente apertados o suficiente para que o visor fique seguro na sua posição, mas possa ser deslocado para cima/baixo sem ter de ajustar novamente os botões (ilustração H3).

Para remover qualquer um dos componentes, inverta o procedimento aplicável mostrado.

Para instruções sobre como instalar os visores V-Gard nos modelos de Headgear V-Gard, consulte as instruções de utilização, ref. 10127052, fornecidas com o Headgear V-Gard.

V-Gard® hjälmtillbehörssystem

SE

Tack för ditt köp av V-Gard hjälmtillbehör.

ANVÄNDARINFORMATION - LÄS ALLA VARNINGAR OCH INSTRUKTIONER FÖRE ANVÄNDNING

VARNING **Visir ger BEGRÄNSAT stötskydd till ögonen och ansiktet.**

MSA-visiren uppfyller kraven i SS-EN 166:2001 (visir utom nätvisir), SS-EN 1731:2006 (nätvisir), ANSI/ISEA Z87.1, AS/NZS 1337, CAN/CSA Z94.3, när dessa kan tillämpas, och skyddar i de flesta fall mot flygande fragment, flagor, partiklar, sand, stänk och liknande faror. Vissa företeelser, som sliphjul eller explosiv utrustning, kan emellertid krossa linsen och orsaka allvarliga ögon- eller ansiktsskador. Undvik områden där risk för allvarliga stötar mot linsen föreligger. Placera visiret så nära ansiktet som möjligt, för att maximera skyddet och funktionen hos skräpkontrollenheten. Material som kan komma i kontakt med användarens hud kan orsaka allergiska reaktioner hos känsliga individer. Ett visir med hål eller repor minskar ögonskyddet och sikten. Inspektera regelbundet och byt genast ut slitna, repade och skadade delar. Ögonskydd för skydd mot höghastighets-partiklar som används över normala glasögon kan överföra stötar och därigenom utgöra en fara för bäraren. Byt ALLTID ut ett visir visor som har utsatts för en stöt. Denna personliga skyddsutrustning får endast användas för avsett ändamål.

FÅR EJ användas vid svetsning eller som skydd mot infraröd strålning om inte MSA-visiret är godkänt för ändamålet. FÅR EJ användas vid sport, krigslekar, paintball eller liknande aktiviteter. Dessa produkter FÅR EJ ändras eller modifieras. FÅR EJ utsättas för värmenivåer som kan orsaka deformation på visiret eller visirhållaren. Nätvisir FÅR EJ användas där kontakt med strömledande kablar eller elledare kan förekomma, eftersom risk för elstöt föreligger. Nätvisir FÅR EJ användas som skydd mot vätskestänk, strålar eller liknande. Visir FÅR EJ användas vid arbete som kräver större ljusskydd än den som anges på visiret. MSA rekommenderar att du använder stötgodkända MSA-glasögon eller ett -cyklopöga under alla visir. Cyklopöga och skyddsglasögon MÅSTE motsvara kraven enligt EN166:2001, EN 1731:2006, ANSI/ISEA Z87.1, CSA Z94.3, eller AS/NZS 1337 beroende på lokala föreskrifter. MSA:s V-Gard-tillbehör uppfyller kraven i förordning (EU) 2016/425. Försäkran om överensstämmelse finns under följande länk: https://MSAsafety.com/DoC.

För att garantera att säkerhetsstandarderna motsvaras, får endast MSA V-Gard visir med MSA V-Gard ramar, MSA V-Gard Headgear, MSA V-Gard hakskydd och MSA V-Gard hållare användas. För att uppfylla kraven i europeisk standard får skräpkontrollen med ram inte användas för icke-CSA- och icke-plana visir (se artikelnummer i EN-intyget). V-Gard visir märkta med CE måste användas med V-Gard visirhållare på oventilerade V-Gard, V-Gard 500, V-Gard 520, V-Gard 900 och Thermalgard hjälmar.

Felaktig användning kan leda till dödsfall, permanent synnedsättning eller andra allvarliga skador.

ÅLDRANDE OCH KASSERING

Kontrollera visir och ramar före varje användning, med avseende på sprickor, sprödhet, brottmönster, missfärgningar eller kalkartad utseende. Om någon av dessa förekommer, ska produkten omedelbart kasseras och bytas ut. MSA rekommenderar att produkten byts ut vart 3:e år eller oftare vid intensiv användning.

FÖRVARING, ANVÄNDNING OCH UNDERHÅLL

Förvara produkten rent och torrt vid normal rumstemperatur långt från stark värme eller fukt. Kontrollera före användning att produkterna är intakta och oskadda. Byt alltid ut slitna och skadade delar.

OBS! Rengör och desinficera enheten med mild tvål och vatten. Rengöring och desinficering med torr eller grov duk kan repa visiret.

FÖRKLARING AV MARKERINGAR

Samtliga produkter är märkt med olika egenskapsklassificeringssymboler som också anger lämpliga användningsområden. Kontrollera före användning att den valda produkten är avsedd för den specifika arbetssituationen.

RAM

För ANSI-Z87.1: MSA Z87 + D3
Identifikation av tillverkaren
Nummer för standard
Påverkansgraderad symbol
Stänk/droppe

För EN166:2001 (1-7) MSA EN166 3 8 9 B T 2-4/4-5/5 CE
För EN1731:2006 (1,2,6)
(1) Tillverkarens identitet
(2) Nummer för standarden
(3) Skydd mot vätskeformigt stänk
(4) Elektriska ljusbågar
(5) Smält metall och heta föremål
(6) Ökad robusthet och motståndskraft mot höghastighetspartiklar
(S (ökad robusthet) = 5,1 m/s,
F (låg anslagsenergi) = 45 m/s, B (medelhög anslagsenergi) = 120 m/s,
A (hög anslagsenergi) = 190 m/s)
(7) Motstånd mot partiklar med hög hastighet vid extrema temperaturer
(8) Högsta okulära skalnummer kompatibelt med denna visirhållare (UV/svetsning/IR-applikation)
(9) Certifieringsmärke

VARNING **Observera för EN166:2001/EN 1731:2006-markeringar:**
- **Om symbolerna S, F, B eller A inte förekommer på både visir och ram är det den nedre nivån som ska tilldelas till det fullständiga ögonskyddet.**
- **Vid skydd mot höghastighetspartiklar vid extremtemperaturer, ska det valda ögonskyddet vara märkt med bokstaven T omedelbart efter och tillsammans med påverkansbokstaven F, B eller A. Om påverkansbokstaven inte följs av bokstaven T får ögonskyddet endast användas mot höghastighetspartiklar vid rumstemperatur.**
- **För att en ram ska uppfylla användningskraven för symbol 8 måste den användas tillsammans med ett visir som också är märkt med symbol 8.**
- **För att visiret ska motsvara med användningsområdessymbolen 9, ska både visir och ram vara märkta med denna symbol tillsammans med en av symbolerna F, B eller A.**

VISIR

För ANSI-Z87.1: MSA Z87 +
Identifikation av tillverkaren
Nummer för standard
Påverkansgraderad symbol
Skalnummer
(Filtertyp: W=svetsning, U=ultraviolett, R=infraröd, V=variabel färg, S=särskilt syfte, X=imskyddad)

För EN166:2001 (1-10) MSA 1 T 8-1-0 9 K N R ○ ▽
För EN1731:2006 (2,4)
(1) Skalnummer (endast filter)
(2) Identifikation av tillverkaren
(3) Optiska data (utom för skyddsplattor)
(4) Symbol för mekanisk styrka (när tillämpligt)
(S (ökad robusthet) = 5,1 m/s, F (låg anslagsenergi) = 45 m/s, B (medelhög anslagsenergi) = 120 m/s, A (hög anslagsenergi) = 190 m/s)
(5) Motstånd mot partiklar med hög hastighet vid extrema temperaturer
(6) Symbol för motstånd mot kortslutning
Elektrisk ljusbåge (om tillämpligt)
(1 = GS-ET-29:2011 klass 1 4kA, 0 = ljustransmittansklass 0 (VLT > 75 %))
(7) Symbol för fastskydd från smält metall och motstånd mot penetration av heta föremål (om tillämpligt)
(8) Symbol för motstånd mot ytskada från fina partiklar (om tillämpligt)
(9) Symbol för motstånd mot imning av siktglas (om tillämpligt)
(10) Symbol för förstärkt reflektion (när tillämpligt)
(11) Symbol för original- eller ersatt siktglas (tillval)

VARNING 1000 V **Visir testas enligt GS-ET-29 för ljusbågsskydd vid spänningar upp till 1 000 V AC och 1 500 V DC. Kontrollera vilka spänningar som kan förväntas och överskrid inte 1 000 V AC och 1 500 V DC.**
Visir ger begränsat skydd mot ljusbågseffekter som konvektionsvärme, höga temperaturer, svävande partiklar och UV-strålning.
Vid arbete med spänningsförande elektriska komponenter räcker det inte att enbart använda ett visir. Använd annan isolerande skyddsutrustning motsvarande riskerna vid arbetet. Hörselskyddstillbehör har inte testats enligt GS-ET-29 och ger inte ljusbågsskydd.
Om dessa varningar inte följs kan det till allvarliga personskador eller dödsfall.

Förklaring till EN-skalnummer:
2C-1.2: UV-filter med förbättrad färgåtergivning, ljusgenomsläpplighet 74,4 % - 100 % (UV EN170)
2C-2.5: UV-filter med förbättrad färgåtergivning, ljusgenomsläpplighet 17,8 % - 29,1 % (UV EN170)

MSA V-GARD ACCESSORIES ASSEMBLY MATRIX 10127207 Rev. 10/
MATRIX DE CONJUNTOS DE ACCESORIOS DE V-GARD DE MSA 10127207 Rev. 10/
MATRICE D'ACCESSOIRES V-GARD DE MSA 10127207 Rev. 10/

THE FOLLOWING DOCUMENT DETAILS THE ACCEPTABLE COMBINATIONS OF MSA HELMETS, HEADGEAR AND V-GARD VISOR/FRAME ASSEMBLIES, WHICH, WHEN WORN TOGETHER ARE CERTIFIED BY CSA INTERNATIONAL TO BE CSA Z94.3 COMPLIANT. TO MAINTAIN CSA INTERNATIONAL CERTIFICATION, ONLY THESE COMBINATIONS OF MSA HELMETS, HEADGEAR AND V-GARD VISOR/FRAME ASSEMBLIES SHOULD BE USED.

EL SIGUIENTE DOCUMENTO DESCRIBE LAS COMBINACIONES PERMITIDAS ENTRE CASCOS MSA, ACCESORIOS Y ENSAMBLES VISOR/ARMAZÓN V-GARD PARA EL CORRECTO CUMPLIMIENTO DE LA CERTIFICACIÓN CSA INTERNACIONAL CONFORME LO INDICA LA NORMA CSA Z94.3.

LE DOCUMENT SUIVANT DÉTAILLE LES BONNES COMBINAISONS D'ENSEMBLES DE CASQUES DE SÉCURITÉ MSA MUNIS D'ACCESSOIRES DE PROTECTION DE LA TÊTE ET AVEC VISIÈRE ET MONTURE V-GARD. LORSQU'ON PORTE CET ÉQUIPEMENT COMME ENSEMBLE MIXTE, IL EST HOMOLOGUÉ PAR CSA INTERNATIONAL EN VERTU DE LA NORME CSA Z94.3. POUR CONSERVER LA CERTIFICATION CSA INTERNATIONAL, SEULS CES ENSEMBLES COMBINÉS DE CASQUES DE SÉCURITÉ MSA, DE PROTECTION CRÂNIENNE ET DE VISIÈRE/MONTURE V-GARD DOIVENT ÊTRE UTILISÉS.

Column groups: columns 1–13 = CAP MODELS / MODELOS DE CASCOS / MODÈLES DE CASQUETTE: V-GARD, V-GARD 500, TOPGARD, THERMALGARD, SMOOTHDOME; columns 14–18 = HAT MODELS / MODELOS DE SOMBREROS / MODÈLES DE CASQUE (14–15: V-GARD, TOPGARD, V-GARD C1; 16–17: V-GARD, V-GARD 500, V-GARD C1; 18: V-GARD, TOPGARD, V-GARD 500, V-GARD C1); columns 19–20 = CHIN PROTECTORS / PROTECTOR DE BARBILLA / MENTONNIÈRE; columns 21–22 = V-GARD HEADGEAR.

Col.	P/N	DESCRIPTION / DESCRIPCIÓN / DESCRIPTION
1	10115730	V-GARD CAP FRAME FOR SLOTTED MSA CAPS/ MARCO DE GORRA V-GARD PARA GORRAS RANURADAS MSA/ MONTURE DE COQUE V-GARD POUR COQUES À FENTES DE MSA
2	10121266	V-GARD CAP FRAME FOR SLOTTED MSA CAPS, NO DC/ MARCO DE GORRA V-GARD PARA GORRAS RANURADAS MSA, SIN CONTROL DE DESPERDICIOS/ MONTURE DE COQUE V-GARD POUR COQUES À FENTES DE MSA, NO DC
3	10115821	V-GARD FRAME FOR SLOTTED CAPS, ET/ MARCO V-GARD PARA GORRAS RANURADAS, TEMPERATURAS ELEVADAS/ MONTURE V-GARD POUR COQUES À FENTES, ET
4	10121267	FRAME, V-GARD, ET, FOR SLOTTED CAPS, NO DC/ MARCO, V-GARD, TEMPERATURA ELEVADA, PARA GORRAS RANURADAS, SIN CONTROL DE DESPERDICIOS/ MONTURE, V-GARD, ET, POUR COQUES À FENTES, NO DC
5	10115822	V-GARD FRAME, UNIVERSAL, FOR CAPS/ MARCO V-GARD, UNIVERSAL, PARA GORRAS/ MONTURE V-GARD, UNIVERSELLE, POUR COQUES
6	10121268	V-GARD FRAME, UNIVERSAL, FOR CAPS, NO DC/ MARCO V-GARD, UNIVERSAL, PARA GORRAS, SIN CONTROL DE DESPERDICIOS/ MONTURE V-GARD, UNIVERSELLE, POUR COQUES, NO DC
7	10187161	V-GARD FRAME, UNIVERSAL, FOR CAPS/ MARCO V-GARD, UNIVERSAL, PARA GORRAS/ MONTURE V-GARD, UNIVERSELLE, POUR COQUES
8	10187162	V-GARD FRAME, UNIVERSAL, FOR CAPS, NO DC/ MARCO V-GARD, UNIVERSAL, PARA GORRAS, SIN CONTROL DE DESPERDICIOS/ MONTURE V-GARD, UNIVERSELLE, POUR COQUES, NO DC
9	10190639	V-GARD FRAME, UNIVERSAL, FOR CAPS, INTERNATIONAL/ MARCO V-GARD, UNIVERSAL, PARA GORRAS, INTERNACIONAL/ MONTURE V-GARD, UNIVERSELLE, POUR COQUES, INTERNATIONAL
10	10190640	V-GARD FRAME, UNIVERSAL, FOR CAPS, NO DC, INTERNATIONAL/ MARCO V-GARD, UNIVERSAL, PARA GORRAS, SIN CONTROL DE DESPERDICIOS, INTERNACIONAL/ MONTURE V-GARD, UNIVERSELLE, POUR COQUES, NO DC, INTERNATIONAL
11	10116552	FRAME,V-GARD,ET,UNIVERSAL,FOR CAPS/ MARCO, V-GARD, TEMPERATURA ELEVADA, UNIVERSAL, PARA GORRAS, SIN CONTROL DE DESPERDICIOS/ MONTURE, V-GARD, ET, UNIVERSELLE, POUR COQUES
12	10124426	FRAME,V-GARD,ET,UNIVERSAL,FOR CAPS, NO DC/ MARCO, V-GARD, TEMPERATURA ELEVADA, UNIVERSAL, PARA GORRAS, SIN CONTROL DE DESPERDICIOS/ MONTURE, V-GARD, ET, UNIVERSELLE, POUR COQUES, NO DC
13	10158799	FRAME, METAL UNIVERSAL FOLDBACK, FOR CAPS/ MARCO, UNIVERSAL PLEGABLE DE METAL, PARA CASCOS/ MONTURE, MÉTALLIQUE, UNIVERSELLE, REPLIABLE POUR CASQUETTES
14	10116627	FRAME, V-GARD, FOR HATS/ MARCO, V-GARD, PARA CASCOS/ MONTURE, V-GARD POUR CASQUES DE SÉCURITÉ
15	10116628	FRAME, V-GARD, ET, FOR HATS/ MARCO, V-GARD, TEMPERATURA ELEVADA, PARA CASCOS/ MONTURE, V-GARD, ET, POUR CASQUES DE SÉCURITÉ
16	10154622	FRAME, V-GARD, STD, FOR SLOTTED HATS/ MARCO, V-GARD, ESTÁNDAR, PARA CASCOS RANURADOS/ MONTURE, V-GARD, STD, POUR COQUES À FENTES
17	10154604	FRAME, V-GARD, STD, FOR SLOTTED HATS, NO DC/ MARCO, V-GARD, ESTÁNDAR, PARA CASCOS RANURADOS, SIN CONTROL DE DESPERDICIOS/ MONTURE, V-GARD, STD, POUR COQUES À FENTES, NO DC
18	10176739	FRAME, METAL, UNIVERSAL FOLDBACK, FOR HATS/ MARCO, UNIVERSAL PLEGABLE DE METAL, PARA SOMBREROS/ MONTURE, MÉTALLIQUE, UNIVERSELLE, REPLIABLE POUR CASQUES
19	10115827	STANDARD CHIN PROTECTOR/ PROTECTOR DE BARBILLA ESTÁNDAR/ MENTONNIÈRE STANDARD
20	10115828	RETRACTABLE CHIN PROTECTOR/ PROTECTOR DE BARBILLA RETRÁCTIL/ MENTONNIÈRE RÉTRACTABLE
21	10127061	HEADGEAR, V-GARD, STANDARD/ HEADGEAR, V-GARD, ESTÁNDAR/ HEADGEAR, V-GARD, MOYEN
22	10127062	HEADGEAR, V-GARD, EXT ELEVATED TEMP/ HEADGEAR, V-GARD, PARA ALTAS TEMPERATURAS/ HEADGEAR, V-GARD, TEMPÉRATURE ÉLEVÉE PENDANT UNE DURÉE PROLONGÉE

DESCRIPTION / DESCRIPCIÓN / DESCRIPTION	P/N	10115730	10121266	10115821	10121267	10115822	10121268	10187161	10187162	10190639	10190640	10116552	10124426	10158799	10116627	10116628	10154622	10154604	10176739	10115827	10115828	10127061	10127062
SHEET VISORS / VISORES RECTOS / VISIÈRES EN FEUILLE																							
VISOR/VISOR/VISIÈRE,V-GARD,PC,CLR,SH≤STD≤LTW	10115836	X	X	X	X	X	X	X	X	X	X	X	X	X	X	X	X	X	X	\	\	X	X
VISOR/VISOR/VISIÈRE,V-GARD,PC,CLR,SH≤STD≤LTW,CHN	10115837	X	X	X	X	X	X	X	X	X	X	X	X	X	X	X	X	X	X	X	X	X	X
VISOR/VISOR/VISIÈRE,V-GARD,PC,CLR,SH≤STD≤THK	10115863	X	X	X	X	X	X	X	X	X	X	X	X	X	X	X	X	X	X	\	\	X	X
VISOR/VISOR/VISIÈRE,V-GARD,PC,CLR,AFAS,SH≤STD≤THK	10115839	X	X	X	X	X	X	X	X	X	X	X	X	X	X	X	X	X	X	\	\	X	X
VISOR/VISOR/VISIÈRE,V-GARD,PC,CLR,SH≤STD≤THK	10115840	X	X	X	X	X	X	X	X	X	X	X	X	X	X	X	X	X	X	\	\	X	X
VISOR/VISOR/VISIÈRE,V-GARD,PC,CLR,SH≤STD≤THK,CHN	10115841	X	X	X	X	X	X	X	X	X	X	X	X	X	X	X	X	X	X	X	X	X	X
VISOR/VISOR/VISIÈRE,V-GARD,PC,GN,AFAS,SH≤STD≤THK	10115842	X	X	X	X	X	X	X	X	X	X	X	X	X	X	X	X	X	X	\	\	X	X
VISOR/VISOR/VISIÈRE,V-GARD,PC,CLR,AFAS,SH≤STD≤THK	10154949	X	X	X	X	X	X	X	X	X	X	X	X	X	X	X	X	X	X	\	\	X	X
VISOR/VISOR/VISIÈRE,V-GARD,PC,CLR,AFAS,SH≤STD≤THK,CHN	10154950	X	X	X	X	X	X	X	X	X	X	X	X	X	X	X	X	X	X	X	X	X	X
VISOR/VISOR/VISIÈRE,V-GARD,PC,GN,AFAS,SH≤STD≤THK	10154961	X	X	X	X	X	X	X	X	X	X	X	X	X	X	X	X	X	X	\	\	X	X
MOLDED VISORS / VISORES MOLDEADOS / VISIÈRES MOULÉES																							
VISOR/VISOR/VISIÈRE,V-GARD,PROP,CLR,SH≤STD≤THK	10115855	X	X	X	X	X	X	X	X	X	X	X	X	X	X	X	X	X	X	\	\	X	X
VISOR/VISOR/VISIÈRE,V-GARD,PROP,CLR,SH≤STD≤THK,CHN	10115856	X	X	X	X	X	X	X	X	X	X	X	X	X	X	X	X	X	X	X	X	X	X
VISOR/VISOR/VISIÈRE,V-GARD,PROP,CLR,MED≤THK	10115857	X	X	X	X	X	X	X	X	X	X	X	X	X	X	X	X	X	X	\	\	X	X
VISOR/VISOR/VISIÈRE,V-GARD,PC,CLR,AFAS,MED≤STD≤THK	10115844	X	X	X	X	X	X	X	X	X	X	X	X	X	X	X	X	X	X	\	\	X	X
VISOR/VISOR/VISIÈRE,V-GARD,PC,CLR,AFAS,LONG/LARGO/LONG≤STD≤THK	10115853	X	X	X	X	X	X	X	X	X	X	X	X	X	X	X	X	X	X	\	\	X	X
VISOR/VISOR/VISIÈRE,V-GARD,PC,GN,AFAS,LONG/LARGO/LONG≤STD≤THK	10115854	X	X	X	X	X	X	X	X	X	X	X	X	X	X	X	X	X	X	\	\	X	X
VISOR/VISOR/VISIÈRE,V-GARD,PC,GN,AFAS,MED≤STD≤THK	10115845	X	X	X	X	X	X	X	X	X	X	X	X	X	X	X	X	X	X	\	\	X	X
SPECIALTY VISORS / VISORES ESPECIALES / VISIÈRES SPÉCIALES																							
VISOR/VISOR/VISIÈRE,V-GARD,PC,SH3,AFAS,SH≤STD≤THK	10115859	X	X	X	X	X	X	X	X	X	X	X	X	X	X	X	X	X	X	\	\	X	X
VISOR/VISOR/VISIÈRE,V-GARD,PC,SH3,AFAS,SH≤STD≤THK,CHN	10115860	X	X	X	X	X	X	X	X	X	X	X	X	X	X	X	X	X	X	X	X	X	X
VISOR/VISOR/VISIÈRE,V-GARD,PC,SH5,AFAS,SH≤STD≤THK	10115861	X	X	X	X	X	X	X	X	X	X	X	X	X	X	X	X	X	X	\	\	X	X
VISOR/VISOR/VISIÈRE,V-GARD,PC,SH5,AFAS,SH≤STD≤THK,CHN	10115862	X	X	X	X	X	X	X	X	X	X	X	X	X	X	X	X	X	X	X	X	X	X
VISOR/VISOR/VISIÈRE,V-GARD,PC,GN,GOLD/DORADO/OR,MED≤EXT≤THK	10115849	X	X	X	X	X	X	X	X	X	X	X	X	X	X	X	X	X	X	\	\	X	X
VISOR/VISOR/VISIÈRE,V-GARD,PC,GN,GOLD/DORADO/OR,MED≤EXT≤THK	10115850	X	X	X	X	X	X	X	X	X	X	X	X	X	X	X	X	X	X	\	\	X	X

X — INDICATES CSA INTERNATIONAL APPROVAL COMPLIANCE / INDICA EL CUMPLIMIENTO NECESARIO PARA CONTAR CON LA APROBACIÓN DE CSA INTERNATIONAL / INDIQUE LA CONFORMITÉ À CSA INTERNATIONAL

\ — INDICATES CONFIGURATION IS NOT APPROVED BY CSA INTERNATIONAL / INDICA QUE LA CONFIGURACIÓN NO ESTÁ APROBADA POR CSA INTERNATIONAL / INDIQUE QUE LA CONFIGURATION N'EST PAS APPROUVÉE PAR CSA INTERNATIONAL

THIS APPROVAL MATRIX IS CONTROLLED BY MSA STANDARDS COMPLIANCE - PROTECTION PRODUCTS. NO CHANGES ARE TO BE MADE WITHOUT NOTIFYING STANDARDS COMPLIANCE PROTECTION./
ESTA MATRIZ DE APROBACIÓN ES CONTROLADA POR EL ÁREA DE CUMPLIMIENTO DE NORMAS Y PRODUCTOS DE PROTECCIÓN MSA. NO SE PODRÁ HACER NINGÚN CAMBIO SIN AVISAR PREVIAMENTE ANTE EL ÁREA DE CUMPLIMIENTO DE NORMAS MSA./
CE TABLEAU MATRICIEL D'APPROBATION FAIT L'OBJET D'UN CONTRÔLE PAR LE SERVICE MSA SUR LA CONFORMITÉ AUX NORMES DES PRODUITS DE PROTECTION. AUCUN CHANGEMENT N'EST AUTORISÉ SANS EN AVISER PRÉALABLEMENT LE SERVICE DE CONFORMITÉ AUX NORMES DES PRODUITS DE PROTECTION.

2022-01-18 CR800000055229 REV 10

10115333 rev 14.qxp_Layout 1 02.11.2022 16.10 Side 2

2-2: UV-filter, bygningsmæssigt 25 % - 43,2 % (UV EN 170)
2-3: UV-filter, bygningsmæssigt 12 % - 8,5 % (UV EN 170)
4-3 / 5: Svejse-filter enkelt grad EN 171 (IR) (only EN 169 (welding)
4-5 / 5: Svejse-filter enkelt grad EN 171 (IR) (only EN 169 (welding)

⚠ WARNING Visir som är märkta enligt EN166:2001 motstånd mot elektriska ljusbågar (symbol 9) har INTE testats enligt specifikationer för skydd mot elektriska ljusbågar enligt ASTM F2178. Om överensstämmelse med NFPA 70E krävs för användningen, ska ett visir användas som motvarar NFPA 70E.

Nätvisir ger skydd mot lågsmältande och skyddar EJ mot vätskestänk (inklusive smält metall), hela formen, elektriska risker, infrarött och ultraviolett strålning.

Nätvisir och visir märkta med ett "S" ska inte användas vid förebyggande risk för hårda eller vassa flygande föremål. Detta gäller inte om produkten är märkt med "9" eller högre.

PRODUKTTILLGÄNGLIGHET
Kontakta din lokala MSA-representant eller besök MSASafety.com för en fullständig lista över tillgängliga V-Gard tillbehör.

MONTERINGSANVISNING
I. Montera skärpdetaljerna (se bild A).
II. Montera hakbandet på V-Gard universalramen (se bild B).
III. Montera visiret (se bild C). För LTW-alternativ (0,047/1,22 mm) måste programsla utsida peka bort från ansikten och det är symbolen synlig.
IV. Montera V-Gard ramen för MSA-lock med springor i hjälmspringorna (se bild D).
V. Montera V-Gard ramen för MSA-lock med springor i hjälmspringorna (se bild E).
VI. Montera hakstödet på V-Gard ramen (se bild F).
VII. Justera V-Gard ramen för MSA-hjälmar med springor (se bild H1, H2, och H3). Med ramen sänkt bort på hjälmen vinder du visiret bakåt genom att hålla ut och den vänstra ramen framåt för att lossa springor och det möjligt att nå spärr sänka ändarna. Den andra springan kommer att lossa. Justera ramen för att fästa hela hjälmen. Ramen bör vara fastsatt i det yttersta läget.

För att dra åt ramen när visiret är i läge position vinder du den högra sidan framåt och den vänstra bakåt. Roterare kan drias åt med fris vinkel för linje kap eller endast så hårt att visiret sitter sikert i den installda positionen, men ändå kan flyttas med en liten kraft om det behövs vid justering av visiret utan verktyg (bild H3).

Använd omvänd ordningsföljd för att avlägsna en komponent.

För instruktioner om montering av V-Gard visir på V-Gard Protegator, se användarinstruktionerna, PN 10127052, som medföljer V-Gard Headgear.

Системи аксесоари за защита за главата V-Gard®
Благодарим Ви, че закупихме аксесоари за защита за главата V-Gard.

ИНФОРМАЦИЯ В ПОТРЕБИТЕЛСКИ ВЪПРОС ВЪРХУ ПРЕДПИСВАНЕТО И ИНСТРУКЦИИТЕ ПРИ УПОТРЕБА

ПРЕДУПРЕЖДЕНИЕ Всъдеха от аксесоар V-Gard отговарят на EN166:2001 (всички без аксесоари всъдеха), EN 171:2006 (аксесоари всъдеха), ANSI/ISEA Z87.1, AS/NZS 1337, CAN/CSA Z94.3, когато е приложимо, и е монтиран с оригинал предпазен фабричен защитен от летящи отломки, стружки, частици, пясъци, прах, пръски и др. Всички тела, успоред или шарнирни кръгчета или корпуси устройства могат да съдържат пластмаса и да предизвикват сериозни нараявания на очите или на лицето. Избирайте участъка на лицето от гледна гледна на тялото. Позициите-райте всъдеха въхелно нейбоно до лицето за максимална защита и минимален ъгъл на изместване на защитата от лицето. Неспазване на тези инструкции може да доведе до сериозни рискове при контакт с кожата на чувствителна лица. Дренажите в защитата са очите са влошени, и случай на всъдеха/ръкавици или изгаряне. Предпазвайте родителите и семейните нещабено изисквания, надзираване или поредица части. Протекторите за очи сочат високоскоростни частици, всички или стандартни дентурни очила, или да приемат чист от тях и така да предпазват очилата от всякакъв вид замърсяване. Не се допускат всякакъв вид потребители, които носят контактни лещи.

НЕ е използвано за заваряване или за защита от дъгата електрическа на индуцираната радиация, освен ако всъдеха ЗВА е одобрен за такова приложение. НЕ е използвано по време на спорт, спортни игри или всякакъв друг, свързан или допускащ рискове. НЕ е конкретно и не предназначен за такъв продукт. НЕ е подходящо за високо температурни, които могат да доведат до/допуск всъдеха или дамата. НЕ е използвайте всякакъв всъдеха в участъци с въхелкоо контакт с кожа поз предпазване или продукт отсрочен от тоова. НЕ е използвайте всъдеха/ръкавици, ако е бъдете изложени на: ВИСОКО температурни всъдеха, ръкавици, или ако е бъдете изложени на: ЕЛЕКТРИЧЕСКИ ЕНЕРГИЯ, ЕЛЕКТРОМАГНИТНИ ИЗЛЪЧВАНИЯ, ЕЛЕКТРОМАГНИТНИ ПОЛЕТА, ЕЛЕКТРОМАГНИТНИ ВЪЛНИ, ЕЛЕКТРОМАГНИТНИ ИМПУЛСИ